ИНСТРУКЦИЯ ПО ЭКСПЛУАТАЦИИ

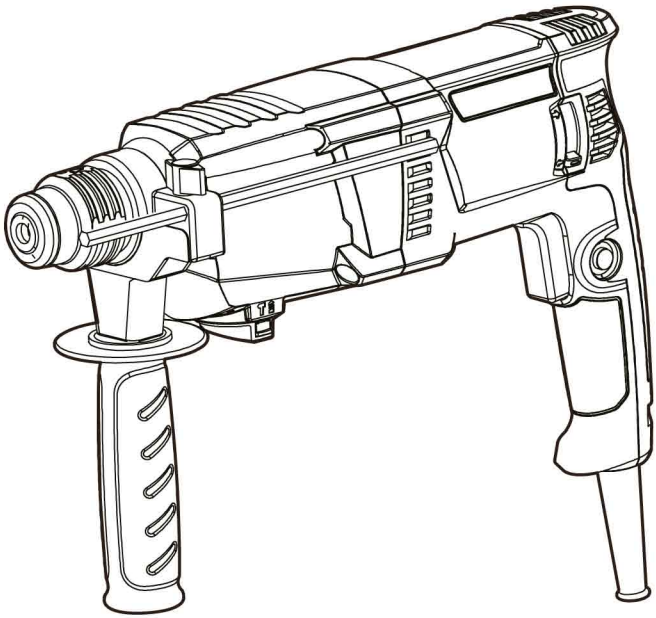

Двойная изоляция

Изображения, рисунки и фотографии могут немного отличаться из-за постоянного улучшения продукта, см. конструкцию вашего устройства.

KZC06-26

DCK

Перфоратор электрический

RU

RU

Перед использованием внимательно прочитайте и примите к сведению данную инструкцию.

ОБЩИЕ РЕКОМЕНДАЦИИ ПО БЕЗОПАСНОСТИ ПРИ РАБОТЕ С ЭЛЕКТРОИНСТРУМЕНТОМ

ВНИМАНИЕ! Ознакомьтесь со всеми предупреждениями по технике безопасности, инструкциями, иллюстрациями и спецификациями, которые предоставляются вместе с этим электроинструментом. *Несоблюдение всех приведенных ниже инструкций может привести к поражению электрическим током, пожару и (или) серьезной травме.*

Сохраните все предупреждения и инструкции для дальнейшего использования. *Термин «электроинструмент» в предупреждениях относится к электроинструменту, работающему от сети (проводной) или от аккумулятора (беспроводной).*

1) Безопасность рабочей зоны

а) **Поддерживайте чистоту и хорошее освещение в рабочей зоне.** Загроможденные или темные участки становятся причиной несчастных случаев.

б) **Не используйте электроинструменты во взрывоопасных средах, например в присутствии легковоспламеняющихся жидкостей, газов или пыли.** *Электроинструменты создают искры, которые могут воспламенить пыль или пары.*

в) **Не допускайте присутствия детей и посторонних лиц во время работы с электроинструментом.** *Отвлекающие факторы могут привести к потере контроля.*

2) Электробезопасность

а) **Вилки электроинструмента должны соответствовать розеткам. Запрещается изменять вилку каким-либо образом. Не используйте адаптерные вилки с заземленными электроинструментами.** *Использование вилок в неизменном виде и соответствующих розеток снижает риск поражения электрическим током.*

б) **Избегайте контакта тела с заземленными поверхностями, такими как трубы, радиаторы, плиты и холодильники.** *Существует повышенный риск поражения электрическим током, если ваше тело заземлено.*

в) **Не подвергайте электроинструменты воздействию дождя или влаги.** *Попадание воды в электроинструмент повышает риск поражения электрическим током.*

г) **Соблюдайте правила обращения с электрическим шнуром. Никогда не используйте шнур для переноски, вытягивания или отключения электроинструмента от розетки. Держите шнур вдали от источников тепла, масла, острых краев или движущихся частей.** *Использование поврежденных или запутанных шнуров повышает риск поражения электрическим током.*

д) **При работе с электроинструментом на открытом воздухе используйте удлинитель, подходящий для использования вне помещений.** *Использование шнура, подходящего для использования вне помещений, уменьшает риск поражения электрическим током.*

е) **Если необходимо работать с электроинструментом во влажном месте, используйте источник питания, защищенный устройством защитного отключения (УЗО).** *Использование УЗО уменьшает риск поражения электрическим током.*

3) Личная безопасность

а) **Будьте осмотрительны, следите за своими действиями и руководствуйтесь здравым смыслом при работе с электроинструментом. Не используйте электроинструмент, если вы устали или находитесь под воздействием наркотиков, алкоголя или лекарственных препаратов.** *Краткосрочное ослабление внимания при работе с электроинструментом может привести к серьезной травме.*

б) **Используйте средства индивидуальной защиты. Всегда надевайте защитные очки.** *Использование средств защиты, таких как пылезащитная маска, нескользящая защитная обувь, каска или средства защиты органов слуха, в соответствующих условиях уменьшит количество травм.*

в) **Предотвращайте непреднамеренный запуск. Убедитесь, что переключатель находится в выключенном положении перед подключением к источнику питания и (или) аккумуляторной батарее, поднятием или переноской инструмента.** *Переноска электроинструментов с пальцем на выключателе или подача питания на электроинструменты с включенным*

выключателем может привести к несчастным случаям.

г) **Снимите регулировочный или гаечный ключ перед включением электроинструмента.** *Если оставить гаечный или другой ключ присоединенным к вращающейся части электроинструмента, это может привести к травме.*

д) **Не пытайтесь дотянуться до чего-либо. Всегда держите ноги в устойчивом положении и сохраняйте равновесие.** *Это позволит лучше контролировать электроинструмент в непредвиденных ситуациях.*

е) **Одевайтесь соответствующим образом. Не надевайте свободную одежду и украшения. Держите волосы и одежду подальше от движущихся частей.** *Свободная одежда, украшения или длинные волосы могут быть захвачены движущимися частями.*

ж) **Если предусмотрены устройства для подключения пылесборников для удаления и сбора пыли, убедитесь, что они подключены и используются надлежащим образом.** *Использование пылесборника может уменьшить риски, связанные с пылью.*

з) **Не допускайте ситуаций, когда хорошее знание инструмента в результате его частого использования послужит основанием для того, чтобы вы расслабились и пренебрегли принципами безопасного использования инструментов.** Неосторожное действие может привести к серьезной травме в течение доли секунды.

4) Использование электроинструмента и уход за ним

а) **Не применяйте силу к электроинструменту. Используйте электроинструмент, подходящий для вашей задачи.** *Выбор подходящего электроинструмента позволит сделать работу лучше и безопаснее с той скоростью, для которой он был разработан.*

б) **Не используйте электроинструмент, если он не включается и не выключается с помощью переключателя.** *Любой электроинструмент, которым нельзя управлять с помощью переключателя, представляет опасность и подлежит ремонту.*

в) **Перед выполнением любых регулировок, заменой принадлежностей или хранением электроинструментов отсоедините вилку от источника питания и (или) извлеките аккумуляторную батарею, если она съемная, из электроинструмента.** *Такие меры предосторожности снижают риск случайного включения электроинструмента.*

г) **Храните неиспользуемые электроинструменты в недоступном для детей месте и не допускайте лиц, не знакомых с электроинструментом или данными инструкциями, к работе с ним.** *Электроинструменты представляют опасность в руках неподготовленных пользователей.*

д) **Выполняйте обслуживание электроинструментов и принадлежностей. Проверьте наличие смещения или заедания движущихся частей, поломки деталей и любых других условий, которые могут оказывать влияние на работу электроинструмента. При наличии повреждений электроинструмент необходимо отремонтировать перед использованием.** *Причиной многих несчастных случаев становится ненадлежащее обслуживание электроинструментов.*

е) **Держите режущие инструменты наточенными и чистыми.** *Правильно обслуживаемые инструменты с острыми режущими кромками с меньшей вероятностью будут заедать, и их легче контролировать.*

ж) **Используйте электроинструмент, принадлежности, насадки и т. д. в соответствии с настоящим инструкциями, принимая во внимание рабочие условия и работу, которую необходимо выполнить.** *Использование электроинструмента для выполнения задач, для которых он не предназначен, может привести к опасной ситуации.*

з) Держите ручки и поверхности для захвата сухими, чистыми и обезжиренными. *Скользкие ручки и поверхности для захвата не позволяют безопасно обращаться с инструментом и контролировать его в непредвиденных ситуациях.*

5) Сервисное обслуживание

а) **Сервисное обслуживание электроинструмента должно осуществляться квалифицированным специалистом с использованием только оригинальных запасных частей.** Это обеспечит безопасность электроинструмента.

Срок службы изделия составляет 5 лет, по истечении 5 лет, изделия могут представлять опасность для жизни, здоровья потребителя, причинять вред его имуществу или окружающей среде.

Символ

ВНИМАНИЕ!

Чтобы снизить риск получения травмы, пользователь должен прочитать инструкцию по эксплуатации

ТЕХНИЧЕСКИЕ ХАРАКТЕРИСТИКИ

Данное изделие подходит для закручивания и выкручивания шурупов, а также может использоваться для сверления отверстий в дереве, пластике, металле, стенах и др. при обычных условиях окружающей среды.

Модель		KJZ07-13
Номинальная мощность		710Вт
Частота вращения шпинделя		0–900об/мин
Макс. диаметр сверления	Сталь	13мм
	Дерево	38мм
Масса нетто		2,4кг

※ В связи с тем, что программа исследований и разработок продолжается, приведенные здесь технические характеристики могут быть изменены без предварительного уведомления.

ИНСТРУКЦИЯ ПО ЭКСПЛУАТАЦИИ

Установка/снятие бурового сверла или отвертки

● Перед установкой или снятием сверла или отвертки всегда проверяйте, чтобы инструмент был выключен и отсоединен от розетки.

Для установки бурового сверла ослабьте зажимной патрон и вставьте буровое сверло в зажим до упора. Затяните патрон рукой. Поместите патронный ключ поочередно в каждое из трех предназначенных для него отверстий и затяните по часовой стрелке. Усилие затяжки в каждом из трех отверстий должно быть одинаковым. (Рис. 1)

Для извлечения бурового сверла поверните патронный ключ против часовой стрелки в одном из отверстий, затем ослабьте патрон, прокрутив его рукой.

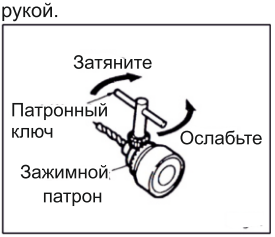

Действие переключателя

ОСТОРОЖНО!

● Перед подключением инструмента всегда проверяйте, правильно ли срабатывает курковый переключатель и возвращается ли он в положение OFF (ВЫКЛ.) при отпускании.

● Переключатель можно заблокировать в положении ON (ВКЛ.) для обеспечения удобства при длительной работе. Будьте осторожны, блокируя инструмент в положении ON (ВКЛ.), держите инструмент крепко.

Чтобы запустить инструмент, просто нажмите курковый переключатель и держите его нажатым. Отпустите переключатель, чтобы остановить инструмент. (Рис. 2)

Для непрерывной работы нажмите курковый переключатель, а затем нажмите кнопку блокировки. Чтобы остановить инструмент из заблокированного положения, полностью нажмите курковый переключатель, а затем отпустите его. (Рис. 2)

Изменение направления вращения

ОСТОРОЖНО!

- Проверяйте направление вращения электроинструмента перед началом сверления.
- Изменяйте направление вращения только после полной остановки инструмента. Изменение направления вращения до остановки инструмента может привести к его повреждению.

Направление вращения устанавливается перемещением реверсивного переключателя, расположенного над курковым переключателем. Когда реверсивный переключатель находится в положении, показанном на рис. 3, инструмент вращается по часовой стрелке, когда реверсивный переключатель находится в противоположном положении, инструмент вращается против часовой стрелки.(Рис.3)

Сверление

ОСТОРОЖНО!

- Чрезмерное давление на инструмент не ускорит сверление. Фактически такое чрезмерное давление приведет лишь к повреждению наконечника сверла, снижению производительности инструмента и сокращению срока службы инструмента.
- Во время начала сверления отверстия на инструмент/сверло воздействует огромная сила. Крепко держите инструмент и проявляйте особую осторожность, когда сверло начинает сверлить заготовку.
- Всегда закрепляйте небольшие детали в тисках или аналогичном зажимном приспособлении.
- Не сверлите материал, в которым могут находиться скрытые гвозди и другие препятствия, которые могут привести к порче сверла.

● Сверление дерева

При сверлении дерева наилучших результатов можно добиться с помощью сверла по дереву, оснащенного направляющим винтом. Направляющий винт облегчает сверление за счет втягивания сверла в заготовку.

● Сверление металла

При сверлении металла сделайте углубление с помощью кернера и молотка в точке, которую необходимо просверлить, чтобы избежать соскальзывания сверла в начале сверления. Поместите острие сверла в углубление и начните сверлить.

При сверлении металла используйте смазку для резки. Исключение — железо и латунь, которые необходимо сверлить без смазки.

ОБСЛУЖИВАНИЕ И ОСМОТР

ОСТОРОЖНО!

- Обязательно убедитесь, что инструмент выключен и отсоединен от розетки, перед его осмотром или обслуживанием.

1. Очистка вентиляционных отверстий

Всегда держите вентиляционные отверстия в чистоте. Очищайте их регулярно или по мере загрязнения.

2. Осмотр бурового сверла и отвертки

Так как использование изношенного сверла или отвертки уменьшает эффективность работы и может привести к перегрузке двигателя, при обнаружении чрезмерного износа рекомендуется сразу менять или затачивать сверло или отвертку.

3. Осмотр крепежных винтов

Регулярно осматривайте все крепежные винты, следите за тем, чтобы они были надежно затянуты. При ослаблении винта его следует немедленно затянуть. В противном случае пользователь может получить серьезную травму.

4. Осмотр и замена угольных щеток

Регулярно снимайте и проверяйте угольные щетки. Замените их при износе до предельной отметки. Содержите угольные щетки в чистоте, чтобы они могли свободно скользить в держателях. Обе угольные щетки следует заменять одновременно. Используйте только одинаковые угольные щетки. С помощью отвертки открутите винты на крышке ручки и снимите крышку. Извлеките держатели щетки и отсоедините их от статора, затем извлеките изношенные угольные щетки и установите новые. Установите держатели щетки на место и подсоедините их к статору, затем установите на место крышку ручки и закрутите винты. (Рис. 4)

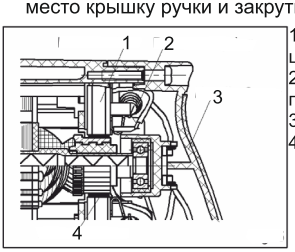

1.Держатель щетки
2.Тарельчатая пружина
3.Кожух ручки
4.Угольная щетка

※ Поврежденный шнур необходимо заменить специальным шнуром, приобретенным в авторизованном сервисном центре.
※Для обеспечения БЕЗОПАСНОСТИ и НАДЕЖНОСТИ изделия ремонт, иное техническое обслуживание и регулировку должны производить авторизованные центры с использованием оригинальных запасных частей.

ПОЯСНЕНИЯ К ЧЕРТЕЖУ ОБЩЕГО ВИДА

1	Винт с плоской головкой	32	Крышка корпуса редуктора
2	Зажимной патрон	33	Шариковый подшипник
3	Сепаратор подшипника	34	Шайба
4	Ходовой винт	35	Якорь в сборе
5	Плоский ключ	36	Изолирующая шайба
6	Шариковый подшипник	37	Шариковый подшипник
7	Стопорное кольцо для вала	38	Крышка подшипника
8	Саморез с плоской головкой	39	Перегораживающая пластина
9	Саморез с плоской головкой	40	Саморез с плоской головкой
10	Корпус редуктора	41	Статор в сборе
11	Штифт	42	Корпус двигателя с ручкой
12	Зубчатое колесо 6	43	Крючок
13	Шайба	44	Угольная щетка
14	Стопорное кольцо для вала	45	Держатель угольной щетки
15	Игольчатый подшипник	46	Тарельчатая пружина
16	Шариковый подшипник	47	Переключатель
17	Шайба	48	Крепление переключателя
18	Зубчатое колесо 4	49	Кожух ручки
19	Стальной шарик 3	50	Саморез с плоской головкой
20	Вал редуктора 5#	51	Ограничитель 2
21	Шайба	52	Ограничитель 1
22	Игольчатый подшипник	53	Провод 1
23	Шариковый подшипник	54	Провод 2
24	Вал редуктора 3#	55	Провод 1
25	Плоский ключ	56	Провод 3
26	Зубчатое колесо 2	57	Конденсатор
27	Болт с шестигранной головкой	58	Шнур с вилкой
28	Шайба	59	Защита шнура
29	Основание для вспомогательной ручки	60	Эластичная муфта
30	Вспомогательная ручка		
31	Бумажная прокладка		

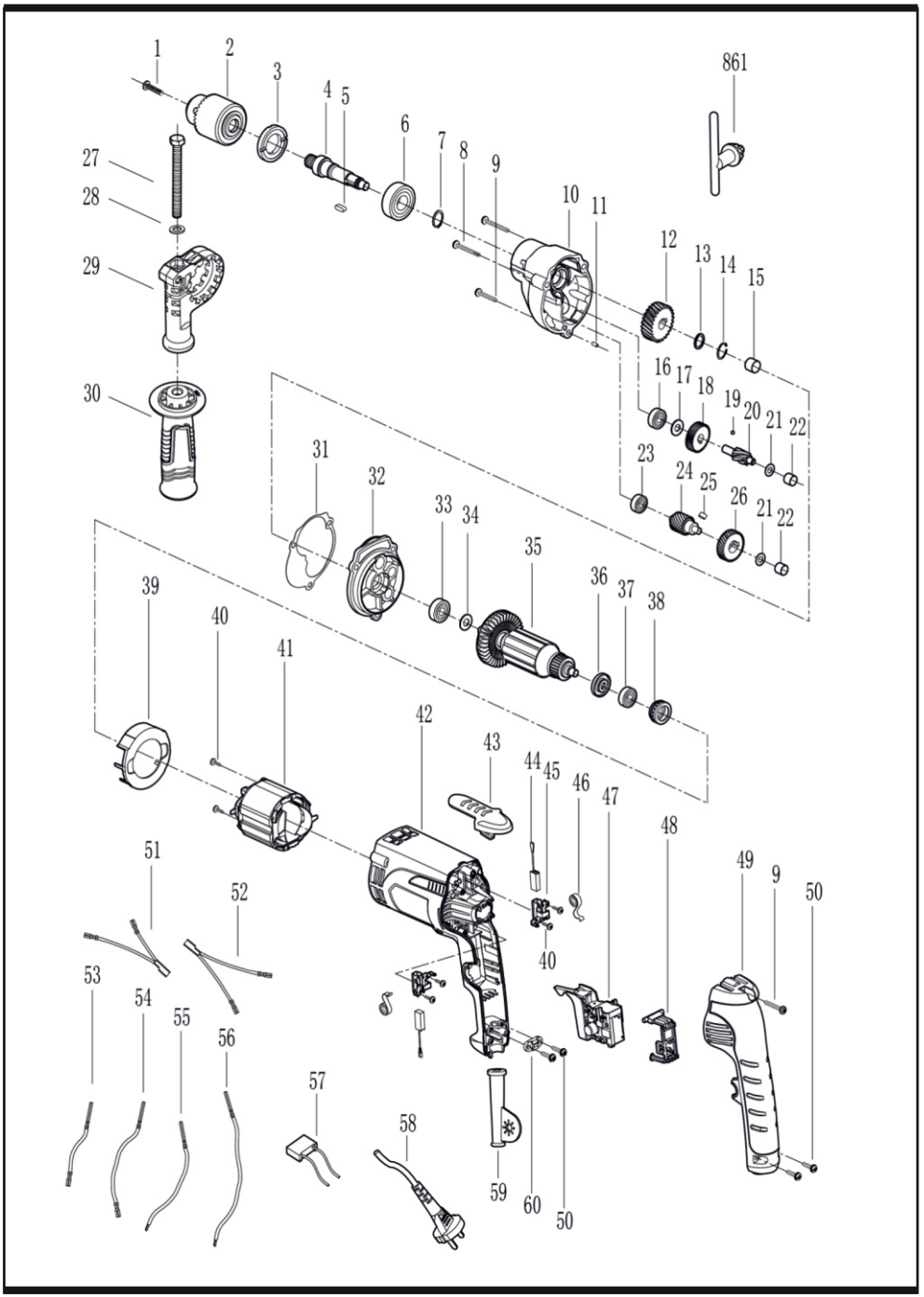
1
2
3
4
5
6
7
8
9
10
11
12
13
14
15
16
17
18
19
20
21
22
23
24
25
26
21
22
27
28
29
30
31
32
33
34
35
36
37
38
39
40
41
42
43
44
45
46
47
48
49
9
50
51
52
53
54
55
56
57
58
59
60
50
861

JIANGSU DONGCHENG M&E TOOLS CO., LTD,
адрес: Power Tools Industrial Park of Tianfen, Qidong City, Jiangsu Province,China.
+86-(400-182-5988)
https://dcktool. ru/