ЛОСЬ

UNIWOOD
Деревянные конструкторы

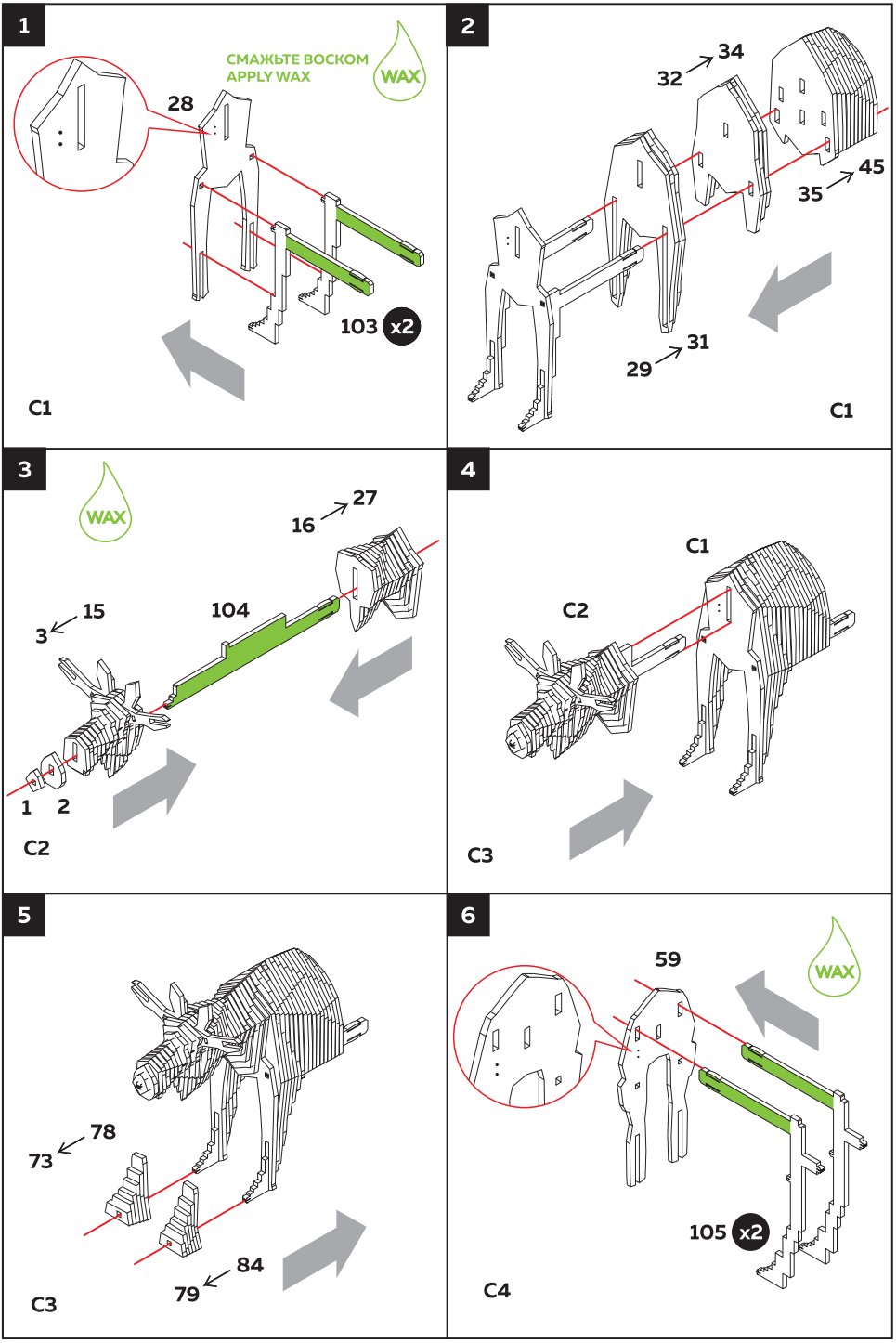

UNIWOOD
Plywood construction

7

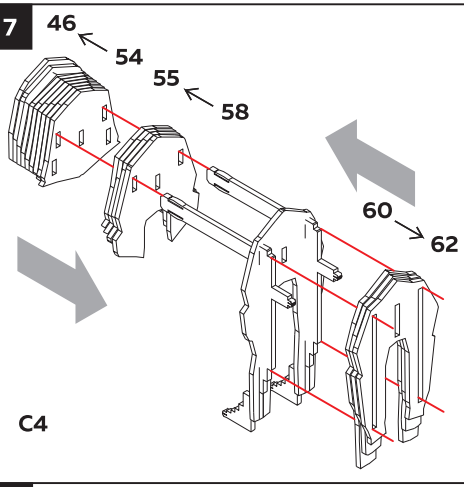

8

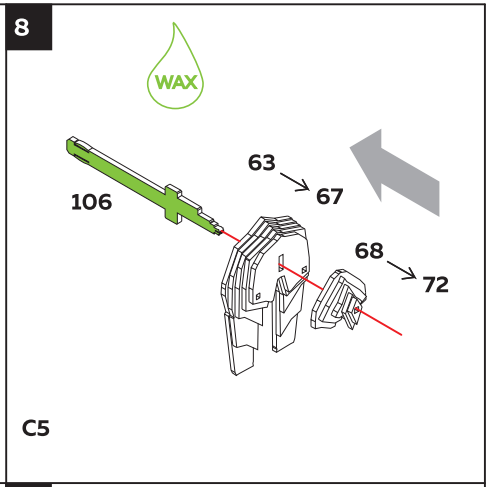

9

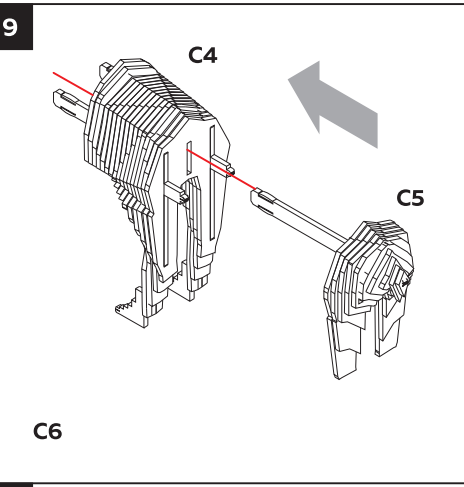

10

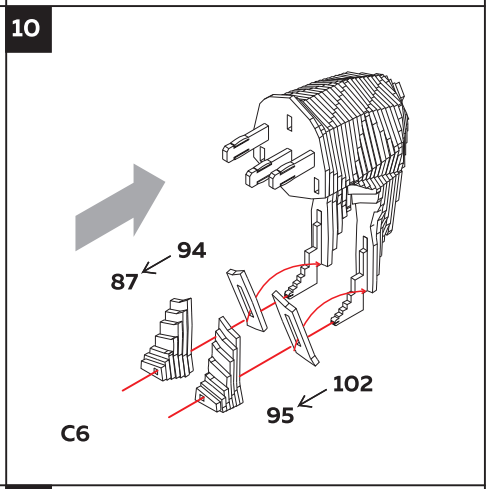

11

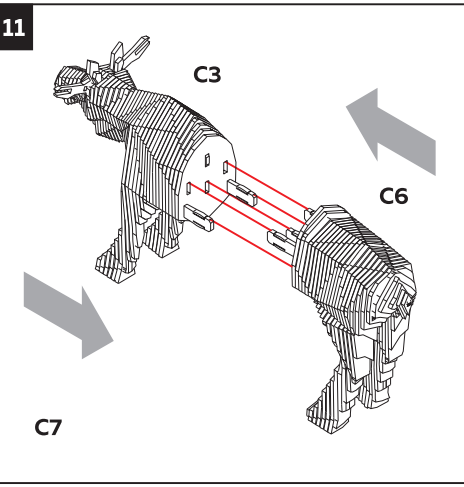
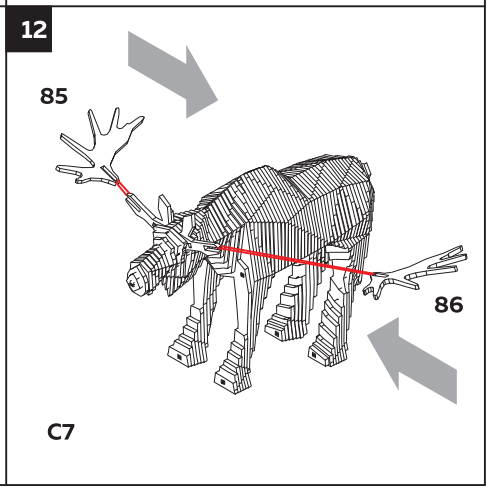
12