# ИНСТРУКЦИЯ
## по сборке

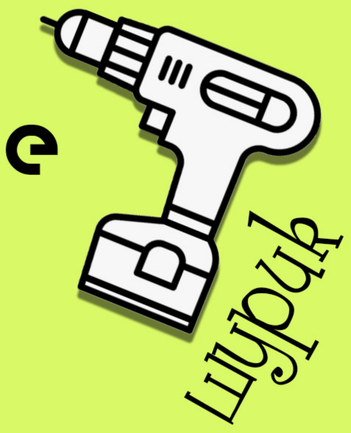


Что в комплекте?

если есть шуруповерт, для сборки можно использовать его

силиконовые штучки

Что с этим делать?

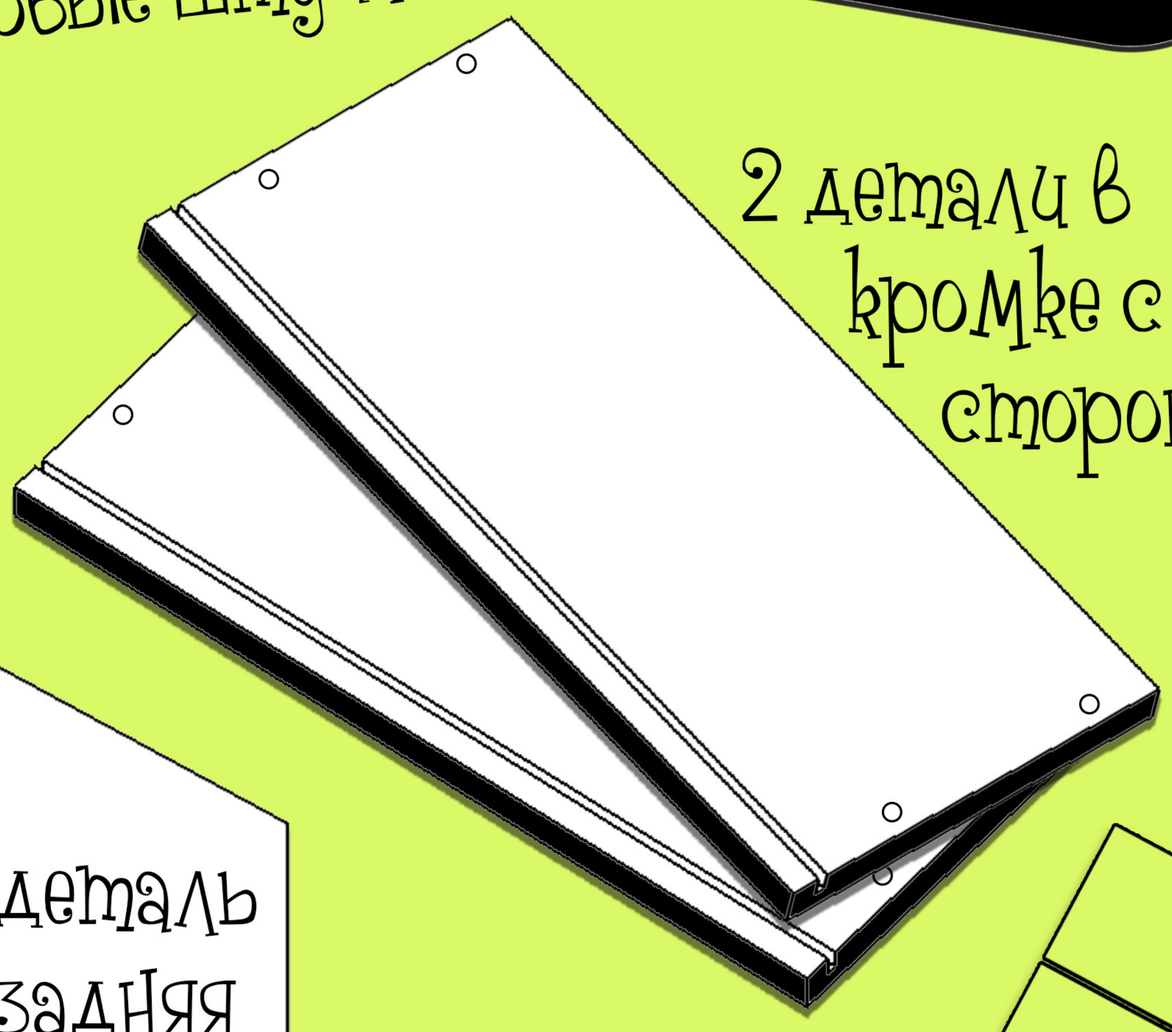

2 детали в кромке с 4х сторон

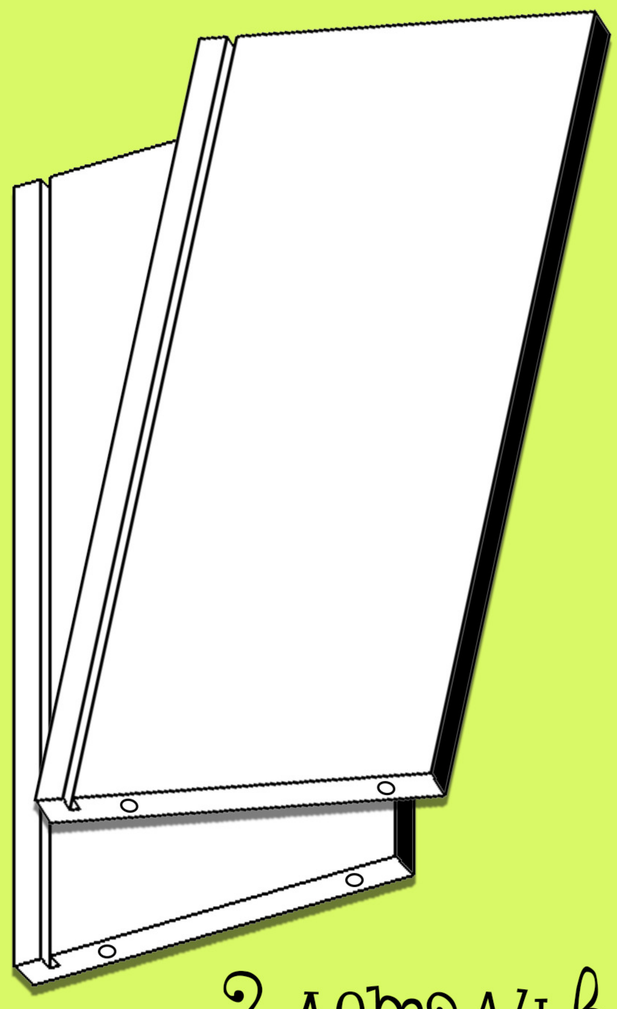

2 детали в кромке с 2х сторон

тонкая деталь ХДФ - задняя стенка

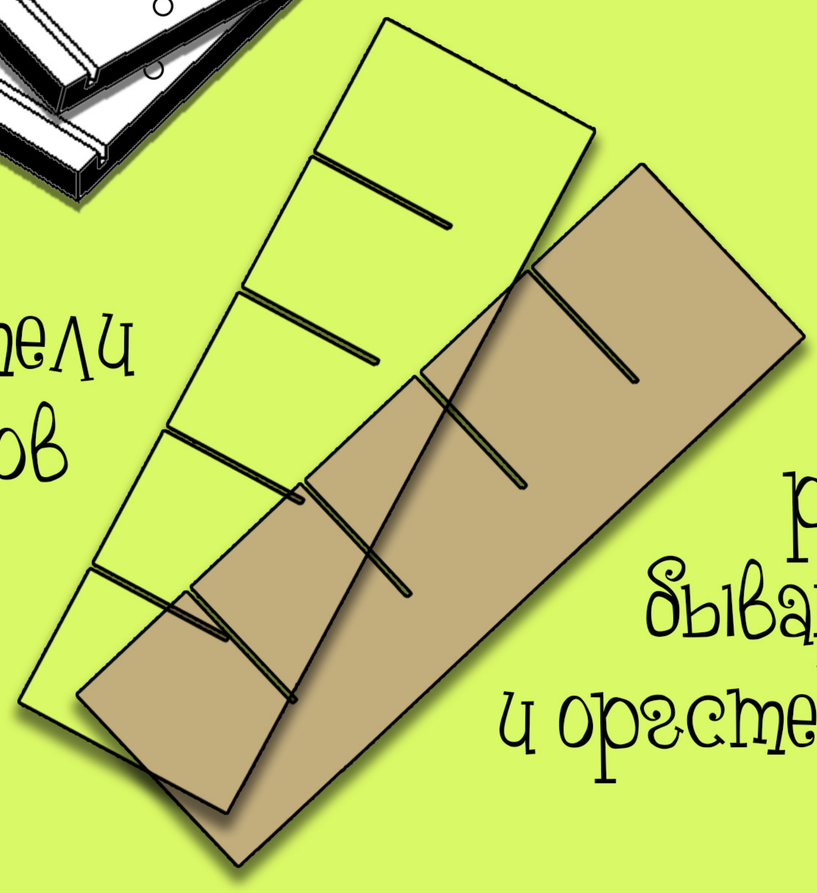

раздeлители 2х размеров

раздeлители бывают из ХДФ и оргстекла

если разделители из оргстекла, снимите пленку с **ОБЕИХ** сторон

как снять пленку со стекла смотрите тут:

2000000027197

ШАГ 1

собираем корпус на стяжки, стыки деталей можно выровнять

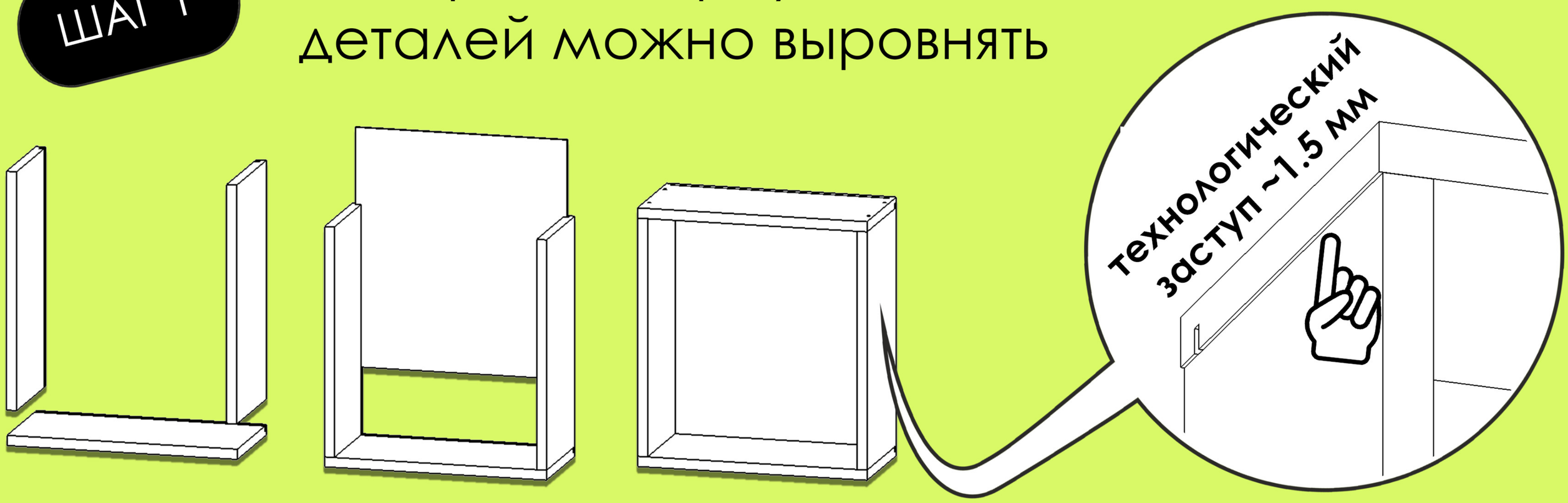


видео по выравниванию стыков

видео, как мы собираем органайзер

наши контакты, если возникли вопросы

ШАГ 2

ставим разделители и фиксируем их

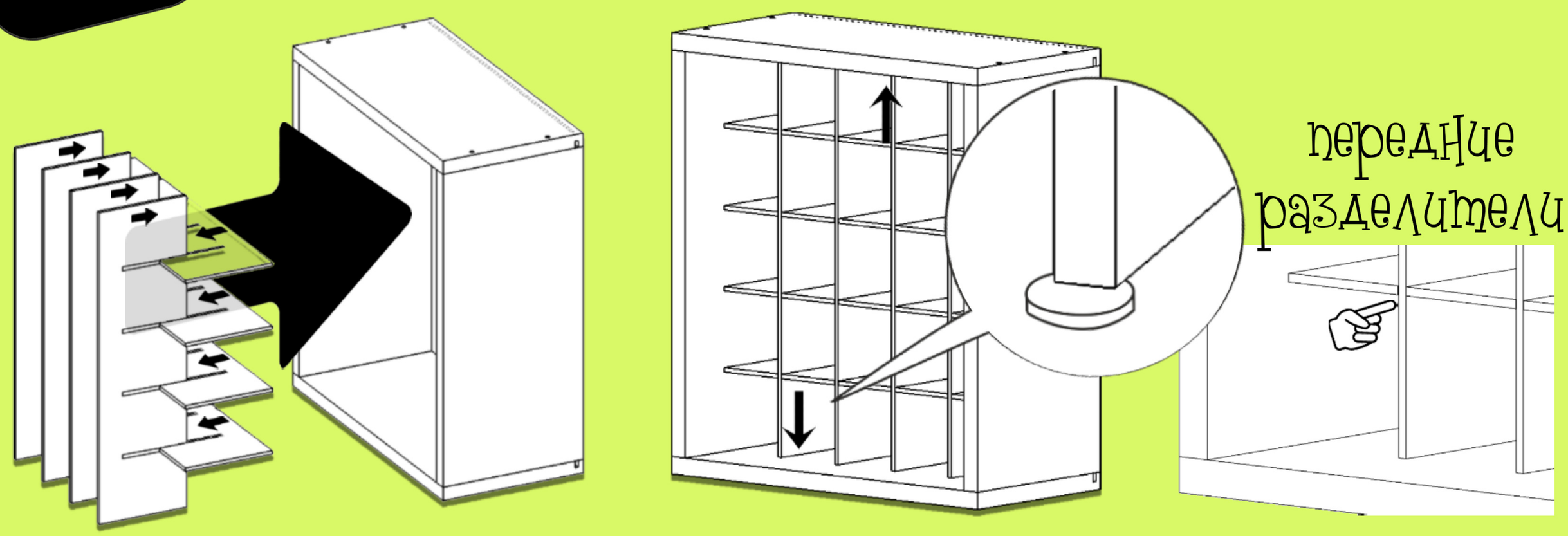


клеим 4 силиконовые штучки сверху или снизу, чтобы они удерживали передние разделители

можно перед разделителем, можно чуть заходя под него, там есть небольшая щель

Если возникли вопросы, **пишите!**
Мы ВСЕГДА решим любой вопрос. Не верите?
Попробуйте нам написать♥