РАЗДВИЖНАЯ СИСТЕМА SLIDE GLASS - 80 Kg c/ easy soft

openspace®
sliding doors by GOSIMAT

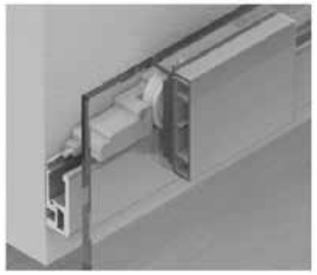

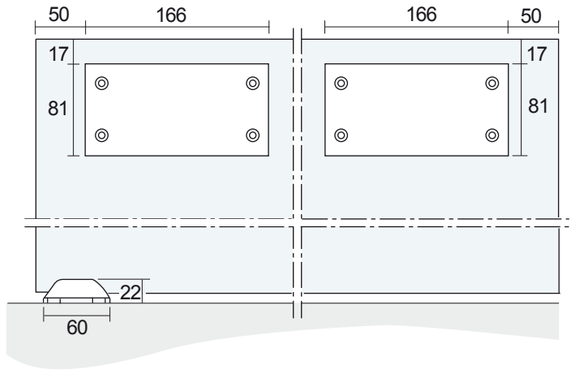

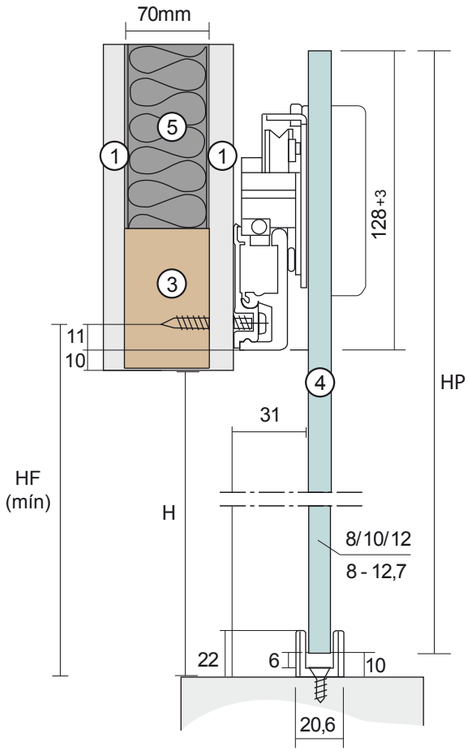

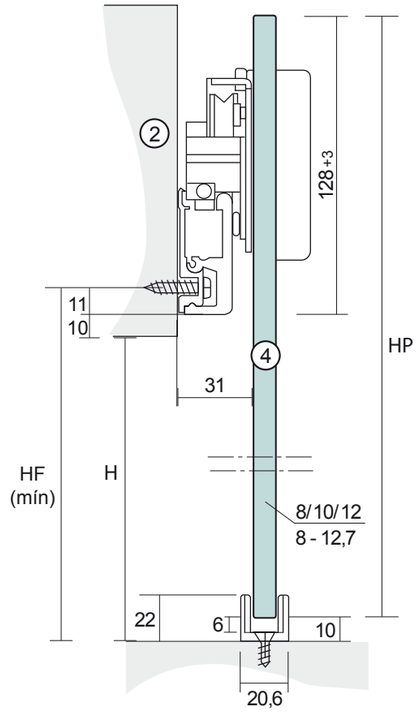

ОБОЗНАЧЕНИЯ

① гипсокартон BA13
② Стена кирпичная
③ Усиление из дерева
④ дверь стеклянная
⑤ Изоляция

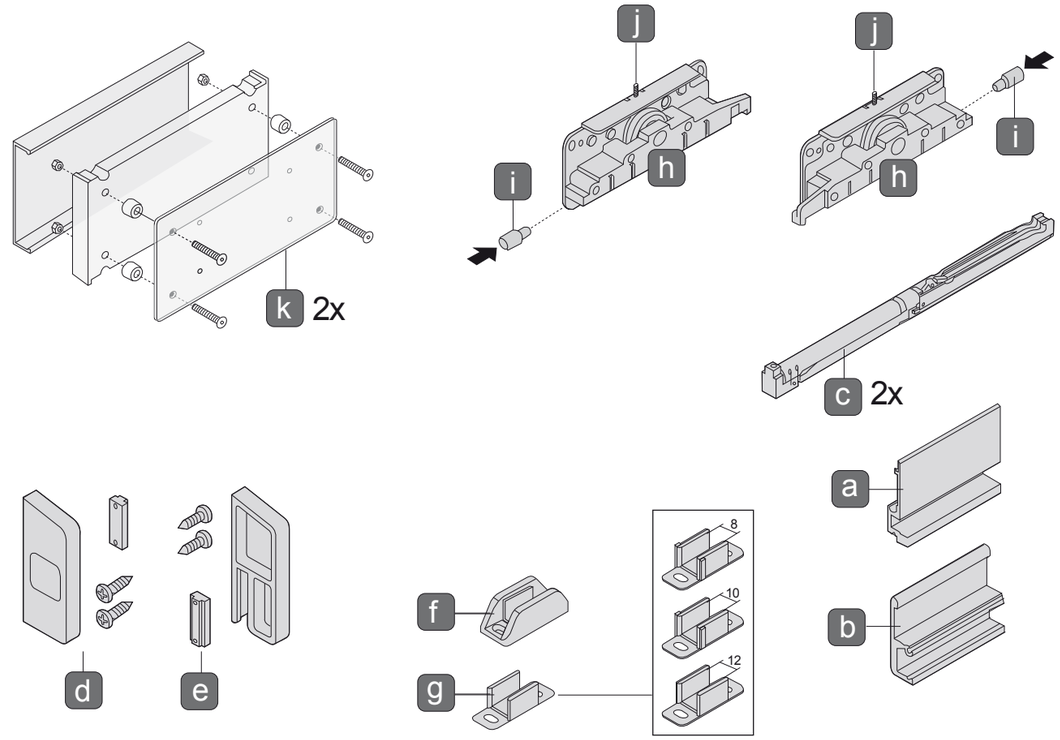

Máx.
80 Kg

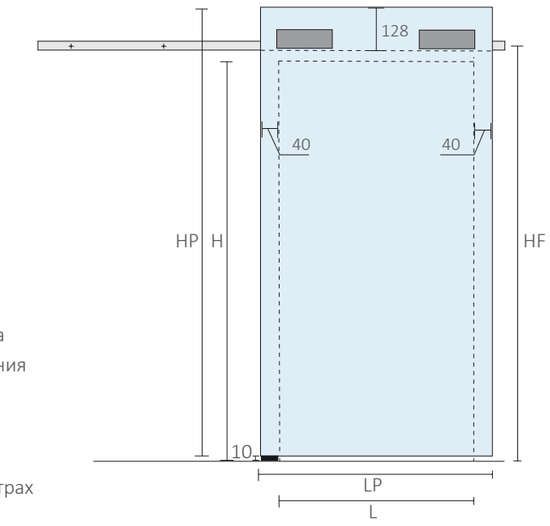

Legenda:

H - Высота проема
L - Ширина проема
HF - Высота сверления
HP - Высота двери
LP - Ширина двери

Размеры в миллиметрах

Крепление к стене

- Расчет высоты сверления под дюбель
  HF (min.) = H + 21
- Расчет высоты двери
  HP (min.) = H + 128
- Расчет ширины двери
  LP = L + 80
- Толщина стеклянной двери
  8 | 10 | 12мм
- Максимальный вес двери:
  kg 80 kg

A2.10.01 - V6- 10/2014

РАЗДВИЖНАЯ СИСТЕМА SLIDE GLASS - 80 Kg c/ easy soft

openspace®
sliding doors by GOSIMAT

1

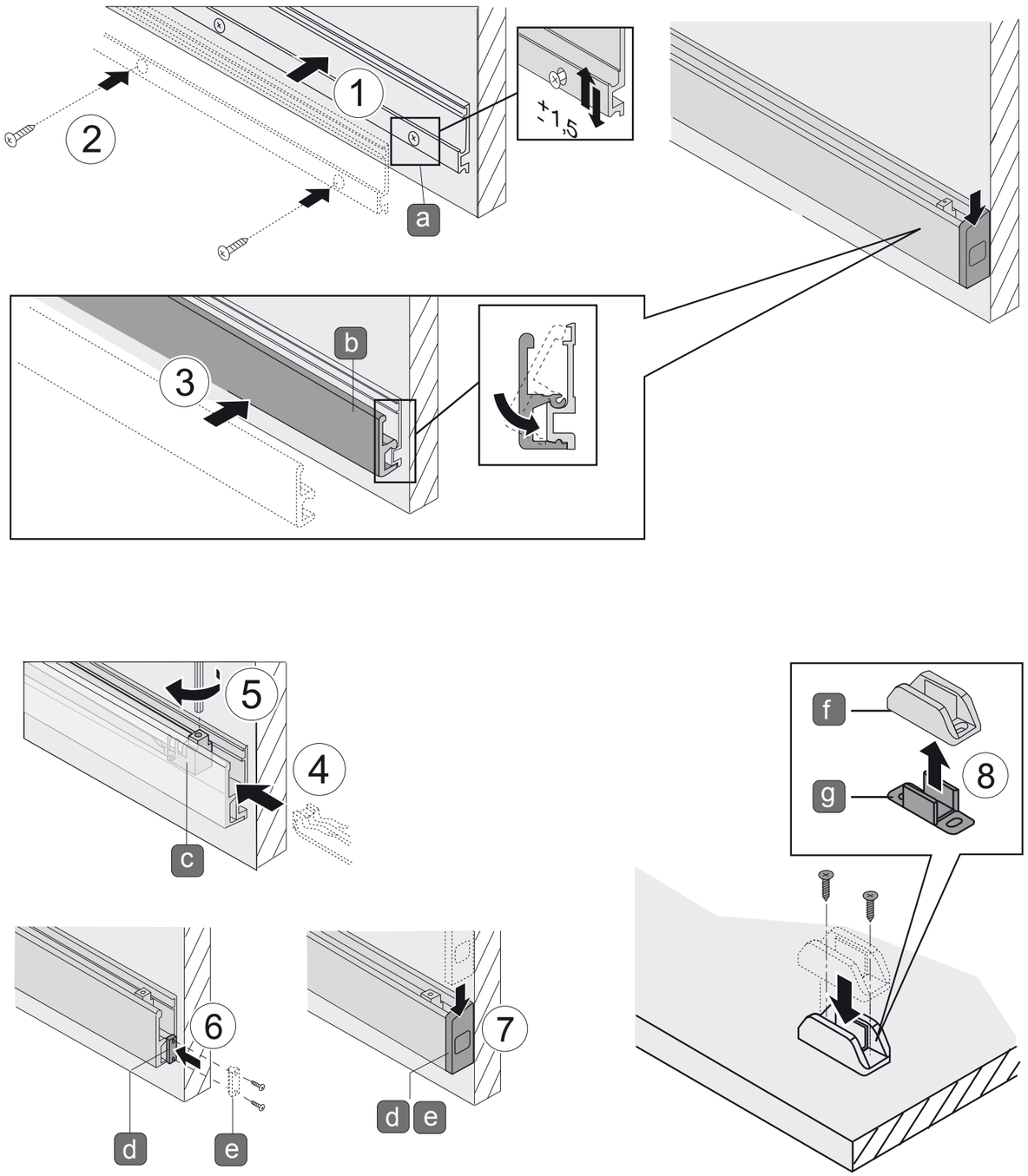

2

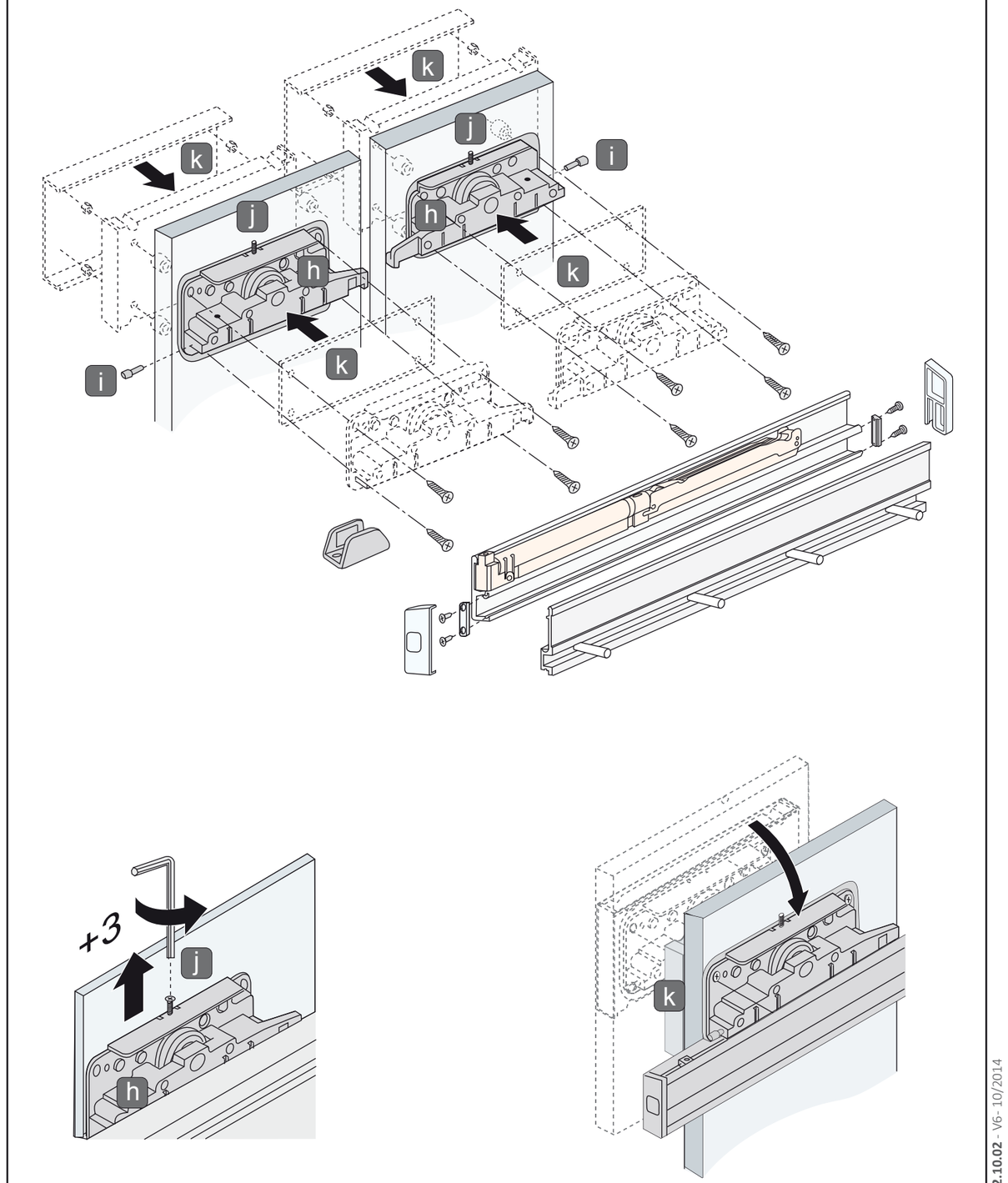

A2.10.02 - V6- 10/2014