Типовая схема агрегатов CRS6,8,10,12

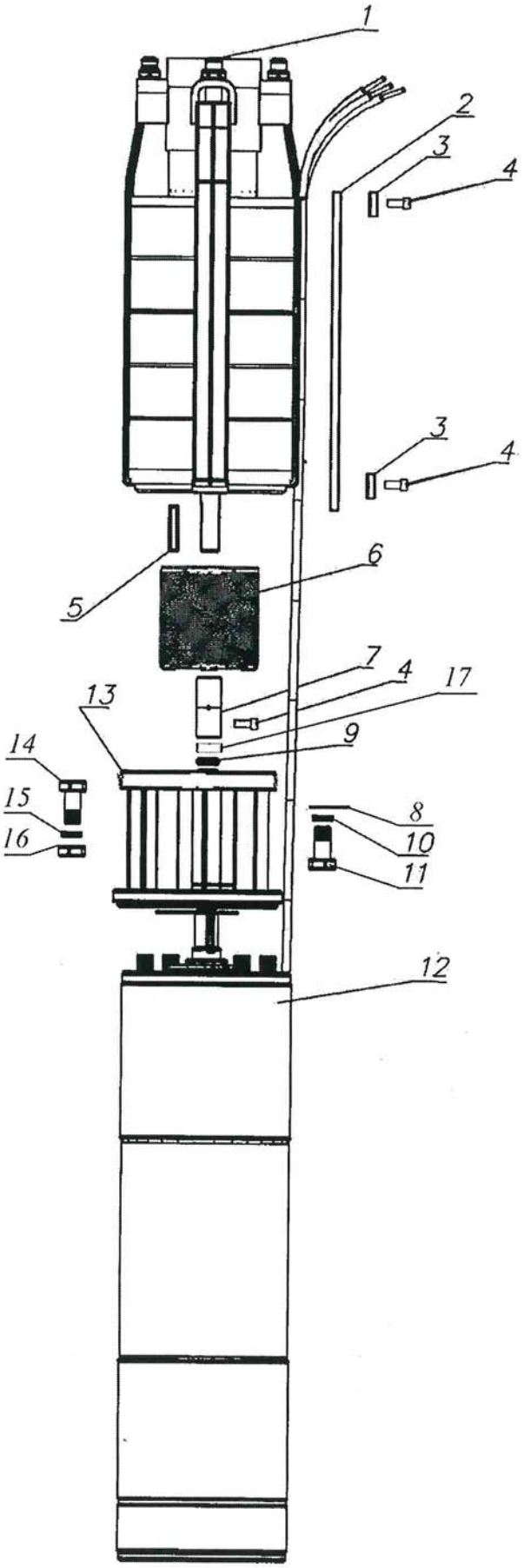

ИНВ № 2604
Дата 20.09.18

Поз.	Название детали или сборочной единицы и номер чертежа	Агрегат CRS8-65/3	Агрегат CRS8-65/5	Агрегат CRS8-65/7	Агрегат CRS8-65/8	Агрегат CRS8-65/11	Агрегат CRS8-65/4	Агрегат CRS8-65/6	Агрегат CRS8-65/9	Агрегат CRS8-65/10	Агрегат CRS8-65/12	Агрегат CRS8-65/2	Агрегат CRS8-65/4-15	Агрегат CRS8-65/4A	Агрегат CRS8-65/5-18,5	Агрегат CRS8-65/13
1	Насос 3ЭЦВ8-65-40; АМТ2.960.086	1														
1	Насос 3ЭЦВ8-65-70; АМТ2.960.086-01		1													
1	Насос 3ЭЦВ8-65-90; АМТ2.960.086-02			1												
1	Насос 3ЭЦВ8-65-110; АМТ2.960.086-03				1											
1	Насос 3ЭЦВ8-65-145; АМТ2.960.086-04					1										
1	Насос 3ЭЦВ8-65-55; АМТ2.960.086-05						1									
1	Насос 3ЭЦВ8-65-80; АМТ2.960.086-06							1								
1	Насос 3ЭЦВ8-65-125; АМТ2.960.086-07								1							
1	Насос 3ЭЦВ8-65-135; АМТ2.960.086-08									1						
1	Насос 3ЭЦВ8-65-160; АМТ2.960.086-09										1					
1	Насос 3ЭЦВ8-65-23; АМТ2.960.086-10											1				
1	Насос 3ЭЦВ8-65-60; АМТ2.960.086-12												1			
1	Насос 3ЭЦВ8-65-54; АМТ2.960.086-11													1		
1	Насос 3ЭЦВ8-65-68; АМТ2.960.086-13														1	
1	Насос 3ЭЦВ8-65-180; АМТ2.960.086-14															1
2	Кожух защитный АМТ8.634.039	1														
2	Кожух защитный АМТ8.634.039-01		1												1	
2	Кожух защитный АМТ8.634.039-02			1												
2	Кожух защитный АМТ8.634.039-03				1											
2	Кожух защитный АМТ8.634.039-04					1										
2	Кожух защитный АМТ8.634.039-05						1						1	1		
2	Кожух защитный АМТ8.634.039-06							1								
2	Кожух защитный АМТ8.634.039-07								1							
2	Кожух защитный АМТ8.634.039-08									1						
2	Кожух защитный АМТ8.634.039-09										1					
2	Кожух защитный АМТ8.634.030-38											1				
2	Кожух защитный АМТ8.634.039-10															1
3	Скоба АМТ8.667.034											2				
3	Скоба АМТ8.667.035	2	2	2	2	2	2	2	2	2	2		2	2	2	2
4	Винт В.М5-6gx13.016 ГОСТ 17473-80	5	5	5	5	5	5	5	5	5	5	5	5	5	5	5
5	Шпонка АМТ8.970.003	1	1	1	1	1	1	1	1	1	1	1	1	1	1	1
6	Сетка АМТ8.642.056	1	1	1	1	1	1	1	1	1	1	1	1	1	1	1
7	Муфта соединительная АМТ8.340.004	1	1	1	1	1	1	1	1	1	1	1	1	1	1	1
9	Шайба наборная ϕ17	1-9	1-9	1-9	1-9	1-9	1-9	1-9	1-9	1-9	1-9	1-9	1-9	1-9	1-9	1-9
10	Шайба 12.65Г.016 ГОСТ 6402-70	4	4	4	4	4	4	4	4	4	4	4	4	4	4	4
11	Болт М12-6gx30.58.016 ГОСТ 7798-70	4	4	4	4	4	4	4	4	4	4	4	4	4	4	4
12	Электродвигатель ДАП 8-15Х; АМТ3.124.047-11												1	1		
12	Электродвигатель ДАП 6-7,5Х; АМТ3.124.046-12	1										1			1	
12	Электродвигатель ДАП 8-22Х; АМТ3.124.047-13		1				1									
12	Электродвигатель ДАП 8-30Х; АМТ3.124.047-15			1												
12	Электродвигатель ДАП 8-37Х; АМТ3.124.047-16				1				1	1						
12	Электродвигатель ДАП 8-45Х; АМТ3.124.047-17					1					1					1
12	Электродвигатель ДАП 8-26Х; АМТ3.124.047-14							1								
13	Фонарь АМТ6.240.082-01	1	1	1	1	1	1	1	1	1	1		1	1	1	1
13	Фонарь АМТ6.240.109-01											1				
14	Болт М10-6gx30.58.016 ГОСТ 7798-70											4				
14	Болт М16-6gx55.58.016 ГОСТ 7798-70	4	4	4	4	4	4	4	4	4	4	4	4	4	4	4
15	Шайба 10.65Г.016 ГОСТ 6402-70											4				
15	Шайба 16.65Г.016 ГОСТ 6402-70	4	4	4	4	4	4	4	4	4	4	4	4	4	4	4
16	Гайка М16-6Н.5.016 ГОСТ 5915-70	4	4	4	4	4	4	4	4	4	4	4	4	4	4	4

2607
21.12.18

Поз.	Название детали или сборочной единицы и номер чертежа	Агрегат CRS10-100/1	Агрегат CRS10-100/2	Агрегат CRS10-100/3	Агрегат CRS10-100/4	Агрегат CRS10-100/5	Агрегат CRS10-100/6	Агрегат CRS10-100/7	Агрегат CRS10-100/8	Агрегат CRS10-100/4A	Агрегат CRS10-100/9
1.	Насос CRS10-100/1; АМТ2.960.090	1									
1.	Насос CRS10-100/2; АМТ2.960.090-01		1								
1.	Насос CRS10-100/3; АМТ2.960.090-02			1							
1.	Насос CRS10-100/4; АМТ2.960.090-03				1						
1.	Насос CRS10-100/5; АМТ2.960.090-04					1					
1.	Насос CRS10-100/6; АМТ2.960.090-05						1				
1.	Насос CRS10-100/7; АМТ2.960.090-06							1			
1.	Насос CRS10-100/8; АМТ2.960.090-07								1		
1.	Насос CRS10-100/4A; АМТ2.960.090-08									1	
1.	Насос CRS10-100/9; АМТ2.960.090-09										1
2.	Кожух защитный АМТ8.634.032	1									
2.	Кожух защитный АМТ8.634.032-02		1								
2.	Кожух защитный АМТ8.634.032-04			1							
2.	Кожух защитный АМТ8.634.032-15				1					1	
2.	Кожух защитный АМТ8.634.032-16					1					
2.	Кожух защитный АМТ8.634.032-11						1				
2.	Кожух защитный АМТ8.634.032-17							1			
2.	Кожух защитный АМТ8.634.032-18								1		
2.	Кожух защитный АМТ8.634.032-19										1
3.	Скоба АМТ8.667.057	2	2	2	2	2	2	2	2	2	2
4.	Винт В1М5-6gx13.016 ГОСТ 17473-80	5	5	5	5	5	5	5	5	5	5
5.	Шпонка АМТ8.970.003	1	1	1	1	1	1	1	1	1	1
6.	Сетка АМТ8.642.057				1	1	1	1	1		1
6	Сетка АМТ8.642.056	1	1	1						1	
7.	Муфта соединительная АМТ8.340.004	1	1	1						1	
7.	Муфта соединительная АМТ8.340.011				1	1	1	1	1		1
8.	Скоба АМТ8.667.052	1	1	1						1	
9.	Шайба наборная ф29	1-9	1-9	1-9	1-9	1-9	1-9	1-9	1-9	1-9	1-9
10.	Шайба 12.65Г ГОСТ 6402-70	4	4	4	4	4	4	4	4	4	4
11.	Болт М12-6gx30.109.30ХГСА.029 ГОСТ 7798-70	4	4	4	4	4	4	4	4	4	4
12.	Электродвигатель ДАП 8-11Х АМТ3.124.047-09	1									
12.	Электродвигатель ДАП 8-18,5Х АМТ3.124.047-12		1								
12.	Электродвигатель ДАП 8-22Х АМТ3.124.047-13			1							
12.	Электродвигатель ДАП 8-26Х АМТ3.124.047-14									1	
12.	Электродвигатель ДАП 10-30Х Н49.105.00.000-09				1						
12.	Электродвигатель ДАП 10-37Х Н49.105.00.000-10					1					
12.	Электродвигатель ДАП 10-45Х Н49.105.00.000-11						1				
12.	Электродвигатель ДАП 10-55Х Н49.105.00.000-12							1			
12.	Электродвигатель ДАП 10-65Х Н49.105.00.000-13								1		
12.	Электродвигатель ДАП 10-75Х Н49.105.00.000-14										1
13	Фонарь АМТ 6.240.088-01				1	1	1	1	1		
13	Фонарь АМТ 6.240.091-01	1	1	1						1	1
14	Болт М16-8gx55.58.016 ГОСТ 7798-70	4	4	4						4	4
14	Болт М20-8gx70.58.016 ГОСТ 7798-70				4	4	4	4	4		
15	Шайба 16.65Г ГОСТ 6402-70	4	4	4						4	
15	Шайба 20.65Г ГОСТ 6402-70				4	4	4	4	4		4
16	Гайка М16-6Н.5 ГОСТ 5915-70	4	4	4						4	4
16	Гайка М20-6Н.5 ГОСТ 5915-70				4	4	4	4	4		
17	Втулка АМТ8.257.062	1	1	1						1	

В № 1604 10.09.18

Поз.	Название детали или сборочной единицы и номер чертежа	Агрегат CRS10-120/2	Агрегат CRS10-120/3	Агрегат CRS10-120/4	Агрегат CRS10-120/5	Агрегат CRS10-120/6	Агрегат CRS10-120/7	Агрегат CRS10-120/8	Агрегат CRS10-120/9
1.	Насос 3ЭЦВ10-120-40; АМТ2.960.067-01	1							
1.	Насос 3ЭЦВ10-120-60; АМТ2.960.067-02		1						
1.	Насос 3ЭЦВ10-120-80; АМТ2.960.067-03			1					
1.	Насос 3ЭЦВ10-120-100; АМТ2.960.067-04				1				
1.	Насос 3ЭЦВ10-120-120; АМТ2.960.067-05					1			
1.	Насос 3ЭЦВ10-120-140; АМТ2.960.067-06						1		
1.	Насос 3ЭЦВ10-120-160; АМТ2.960.067-07							1	
1.	Насос 3ЭЦВ10-120-180; АМТ2.960.067-08								1
2.	Кожух защитный АМТ8.634.032-02	1							
2.	Кожух защитный АМТ8.634.032-04		1						
2.	Кожух защитный АМТ8.634.032-15			1					
2.	Кожух защитный АМТ8.634.032-16				1				
2.	Кожух защитный АМТ8.634.032-11					1			
2.	Кожух защитный АМТ8.634.032-17						1		
2.	Кожух защитный АМТ8.634.032-18							1	
2.	Кожух защитный АМТ8.634.032-19								1
3.	Скоба АМТ8.667.057	2	2	2	2	2	2	2	2
4.	Винт В1М5-6gx12.016 ГОСТ 17473-80	5	5	5	5	5	5	5	5
5.	Шпонка АМТ8.970.003	1	1	1	1	1	1	1	1
6.	Сетка АМТ8.642.057		1	1	1	1	1	1	1
6	Сетка АМТ8.642.056	1							
7.	Муфта соединительная АМТ8.340.004	1							
7.	Муфта соединительная АМТ8.340.011		1	1	1	1	1	1	1
8.	Скоба АМТ8.667.052	1							
9.	Шайба наборная ф29	1-9	1-9	1-9	1-9	1-9	1-9	1-9	1-9
10.	Шайба 12.65Г ГОСТ 6402-70	4	4	4	4	4	4	4	4
11.	Болт М12-8gx30.58.016 ГОСТ 7798-70	4	4	4	4	4	4	4	4
12.	Электродвигатель ДАП 8-18,5Х АМТ3.124.047-12	1							
12.	Электродвигатель ДАП 10-30Х Н49.105.00.000-09		1						
12.	Электродвигатель ДАП 10-37Х Н49.105.00.000-10			1					
12.	Электродвигатель ДАП 10-45Х Н49.105.00.000-11				1				
12.	Электродвигатель ДАП 10-65Х Н49.105.00.000-13					1	1		
12.	Электродвигатель ДАП 10-75Х Н49.105.00.000-14							1	
12.	Электродвигатель ДАП 10-90Х Н49.105.00.000-15								1
13	Фонарь АМТ 6.240.088-01		1	1	1	1	1	1	1
13	Фонарь АМТ 6.240.091-01	1							
14	Болт М16-8gx55.58.016 ГОСТ 7798-70	4							
14	Болт М20-8gx70.58.016 ГОСТ 7798-70		4	4	4	4	4	4	4
15	Шайба 16.65Г ГОСТ 6402-70	4							
15	Шайба 20.65Г ГОСТ 6402-70		4	4	4	4	4	4	4
16	Гайка М16-6Н.5.016 ГОСТ 5915-70	4							
16	Гайка М20-6Н.5.016 ГОСТ 5915-70		4	4	4	4	4	4	4
17	Втулка АМТ8.257.062	1							

НТД 20.09.18

Поз.	Название детали или сборочной единицы и номер чертежа	Агрегат CRS10-120/10	Агрегат CRS10-120/11	Агрегат CRS10-120/12	Агрегат CRS10-120/13
1.	Насос 3ЭЦВ10-120-200; АМТ2.960.067-09	1			
1.	Насос 3ЭЦВ10-120-215; АМТ2.960.067-10		1		
1.	Насос 3ЭЦВ10-120-230; АМТ2.960.067-11			1	
1.	Насос 3ЭЦВ10-120-250; АМТ2.960.067-12				1
2.	Кожух защитный АМТ8.634.032-20	1			
2.	Кожух защитный АМТ8.634.032-21		1		
2.	Кожух защитный АМТ8.634.032-22			1	
2.	Кожух защитный АМТ8.634.032-23				1
3.	Скоба АМТ8.667.057	2	2	2	2
4.	Винт В1М5-6gx12.016 ГОСТ 17473-80	5	5	5	5
5.	Шпонка АМТ8.970.003	1	1	1	1
6.	Сетка АМТ8.642.057	1	1	1	1
7.	Муфта соединительная АМТ8.340.011	1	1	1	1
9.	Шайба наборная ф29	1-9	1-9	1-9	1-9
10.	Шайба 12.65Г ГОСТ 6402-70	4	4	4	4
11.	Болт М12-8gx30.58.019 ГОСТ 7798-70	4	4	4	4
12.	Электродвигатель ДАП 10-90Х Н49.105.00.000-15	1			
12.	Электродвигатель ДАП 10-110Х Н49.105.00.000-16		1	1	
12.	Электродвигатель ДАП 10-130Х Н49.105.00.000-17				1
13	Фонарь АМТ 6.240.088-01	1	1	1	1
14	Болт М20-8gx70.58 ГОСТ 7798-70	4	4	4	4
15	Шайба 20.65Г ГОСТ 6402-70	4	4	4	4
16	Гайка М20-6Н.5.019 ГОСТ 5915-70	4	4	4	4

ИНВ № 1604 10.09.18