Электропневматический позиционер Серия CC600L (Линейный тип)

- Быстрый отклик и превосходная стабильность
- Простая настройка нуля и диапазона регулирования
- Защита по стандарту IP66
- Высокая защита от вибраций
- Перепускной клапан (переключатель A/M)
- Взрывозащищенные исполнения по типу Ex ia или Ex d

Электропневматические позиционеры CC600L используются для управления пневматическими приводами линейного типа с помощью электрического контроллера или системы управления с аналоговым выходным сигналом постоянного тока диапазоном от 4 до 20 мА.

Это одна из самых простых и распространенных версий позиционеров. Настройка серии CC600L осуществляется механическим способом.
Доступны исполнения для низких и высоких температур эксплуатации, взрывозащищенная версия, опция сигнала обратной связи 4-20 мА.

ОСНОВНЫЕ ХАРАКТЕРИСТИКИ

Мод.		CC600L (односторонний)	CC600L (двусторонний)
Входной сигнал		4~20 mA DC	
Полное сопротивление		250 ±15Ω	
Давление питания		0.14~0.7MPa	
Ход		10 ÷ 150 мм	
Подключение сжатого воздуха		PT1/4, NPT1/4, G1/4	
Подключение манометра		PT1/8, NPT1/8	
Кабельный ввод		G(PF)1/2, NPT1/2, M20	
Взрывозащищенный тип		Ex db mb IIC T6/T5 Gb Ex ia IIC T6/T5 Gb	
Параметры искробезопасного исполнения		Ui=28V, Ii=101mA, Pi=707mV	
Тип защиты		IP66 (EN60529)	
Температура окружающей среды	рабочая температура взрывозащищенная	-60°C ÷ 120°C -60°C ÷ 60°C (T5) / -60°C ÷ 40°C (T6)	
Линейность		±1.0% F.S.	±2.0% F.S.
Чувствительность		±0.2% F.S.	±0.5% F.S.
Гистерезис		±1.0% F.S.	
Повторяемость		±0.5% F.S.	
Потребление воздуха в режиме простоя		ниже 2.5 л/мин ($P_{пит.}$ = 0.14 МПа)	
Пропускная способность		более 80 л/мин ($P_{пит.}$ = 0.14 МПа)	
Материал		алюминиевое литьё	
Вес		2.8 кг	

Компания Camozzi Spa оставляет за собой право изменять модели и размеры без уведомления
Изделия разработаны для промышленного использования
Каталог продукции представлен на сайте www.camozzi.ru

КОДИРОВКА

CC600	L	N	1	3	S	0

CC600	СЕРИЯ
L	ТИП ПРИВОДА: L = линейный
N	ВЗРЫВОЗАЩИЩЕННЫЙ ТИП: N = невзрывозащищенный B = Ex dmb IIB T5/T6 C = Ex dmb IIC T5/T6 A = Ex ia IIC T5/T6 X = ATEX&IECEx version Ex db mb IIB/IIC T5/T6 Gb Ex ia IIC T5/T6 Gb
1	ТИП ПОДКЛЮЧЕНИЯ: кабельный ввод + пневмоподключение 1 = G1/2 → 1 = PT1/4 2 = G1/2 → 2 = NPT1/4 3 = NPT1/2 → 3 = NPT1/4 4 = M20 → 4 = NPT1/4 5 = M20 → 5 = G1/4 6 = G1/2 → 6 = G1/4 (невзрывозащищенное)
3	ХОД РЫЧАГА: 1 = 10 ÷ 40 мм 2 = 40 ÷ 70 мм 3 = 70 ÷ 100 мм 4 = 100 ÷ 150 мм
S	РАБОЧАЯ ТЕМПЕРАТУРА: S = -20°C ÷ 70°C H = -20 °C ÷ 120°C* L = -40°C ÷ 70°C U = -60°C ÷ 70°C
0	ОПЦИИ: 0 = без опций (стандарт) 1 = обратная связь 4-20 mA (позиционер обратного действия RA) * 2 = обратная связь 4-20 mA (позиционер прямого действия DA) *

* Только для невзрывозащищенного исполнения

Пример установки

Внутренняя структура

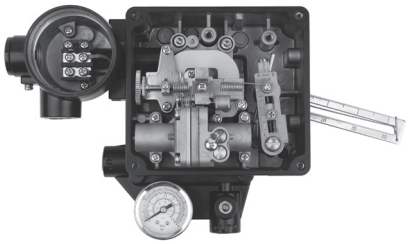

Модуль обратной связи 4-20 мА

(Опция обратной связи 4-20 мА)

Компания Camozzi Spa оставляет за собой право изменять модели и размеры без уведомления
Изделия разработаны для промышленного использования
Каталог продукции представлен на сайте www.camozzi.ru

РАЗМЕРЫ

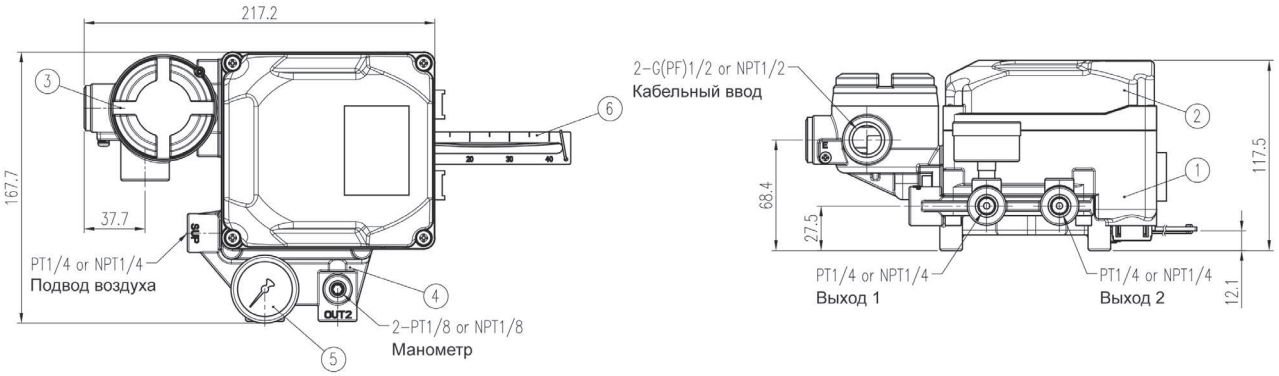

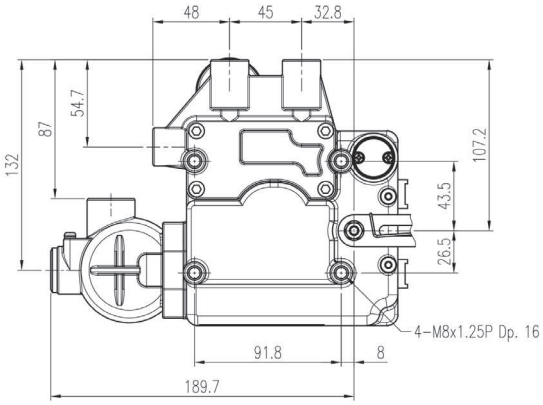
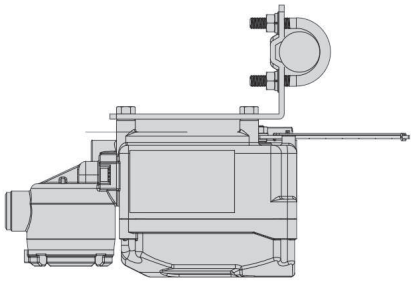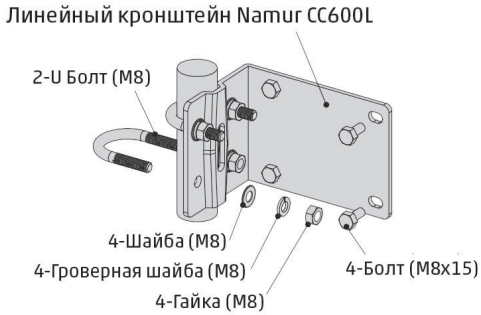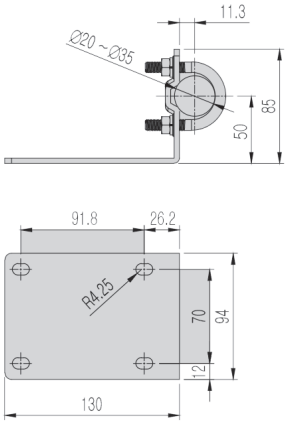
МОНТАЖНЫЙ КОМПЛЕКТ NAMUR CC-BR-600L