Инструкция по монтажу фитомодулей Hydro Falls

- Материал: ABS, PP и PC пластик
- Размеры: 570 x 180 x 180 мм.
- Вес: 2,5 кг

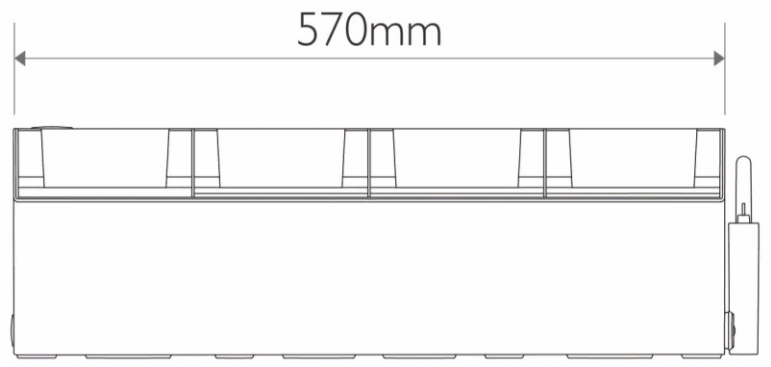

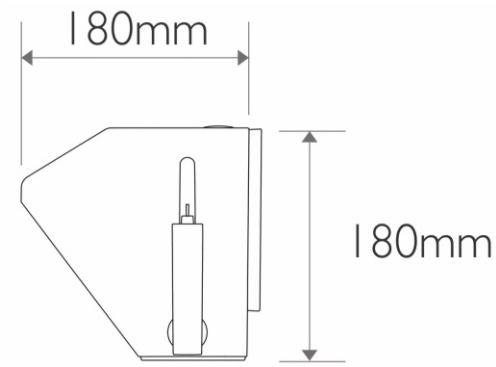

Комплектация фитомодуля Hydro Falls

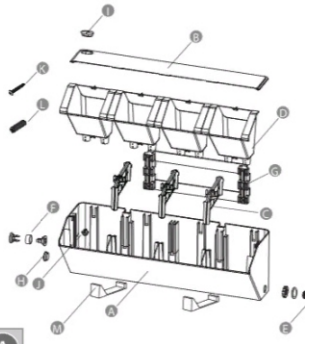

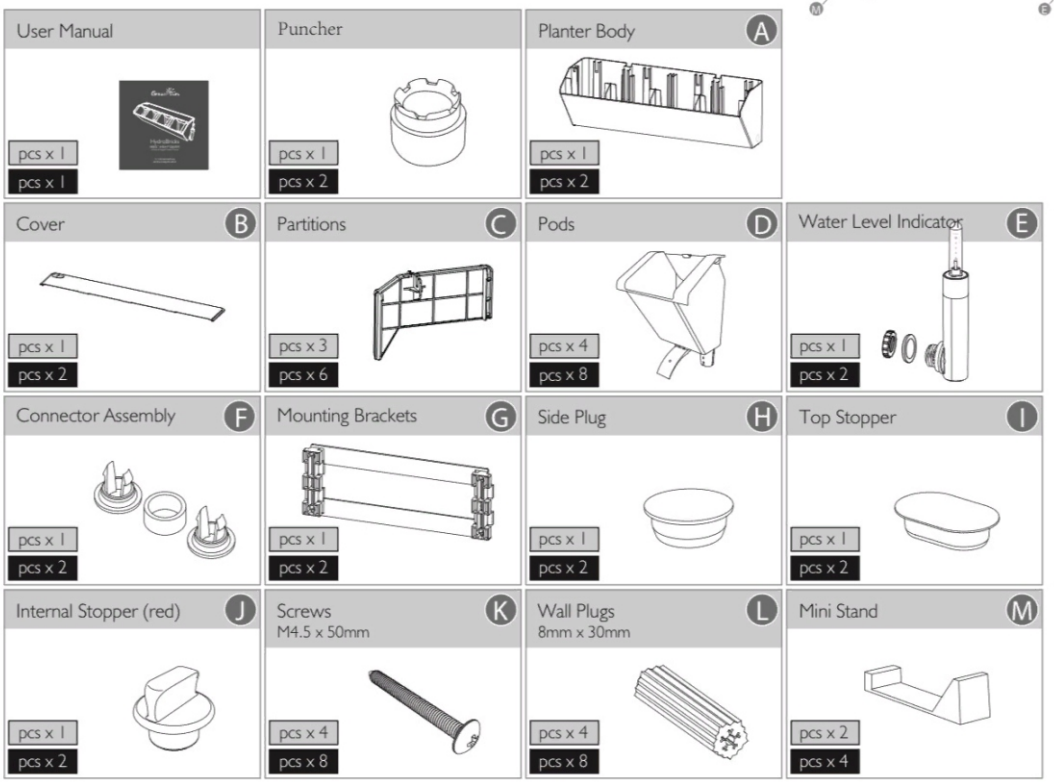

Монтаж одного фитомодуля

1. Монтаж фитомодуля на стену

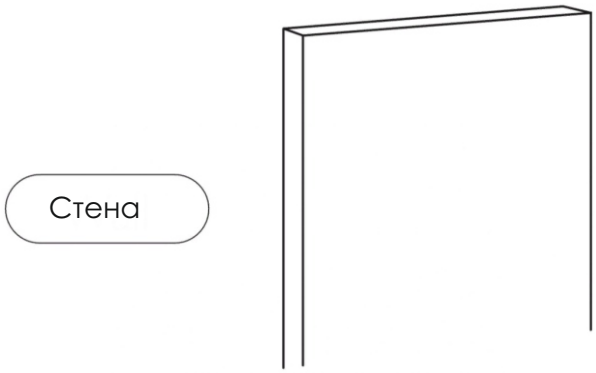

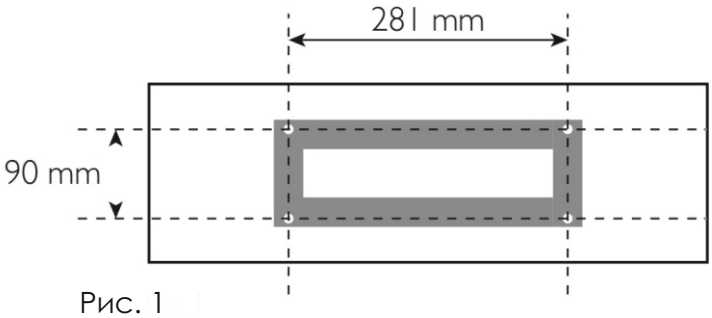

Рис. 1

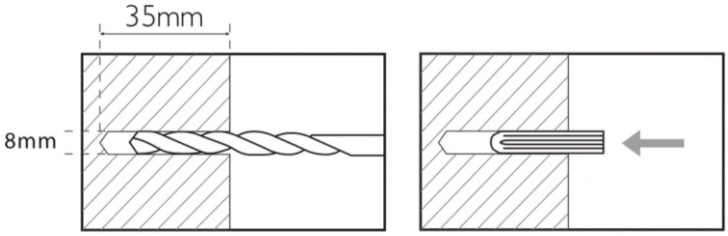

Рис. 2

- Отметьте на монтажных кронштейнах первые два отверстия, которые находятся на расстоянии 281 мм друг от друга. Отметьте те же позиции отверстий на 90 мм ниже . См. (рис. 1)

- При установке в прочную каменную стену используйте сверло диаметром 8 мм. Просверлите 4 отверстия глубиной 35 мм и установите дюбель. См (Рис. 2)

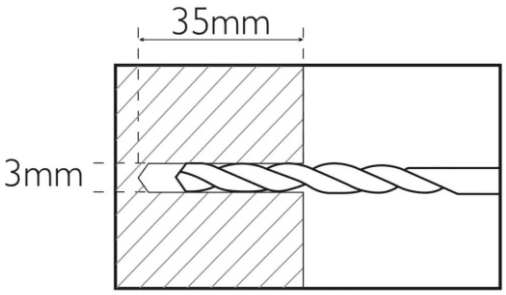

Рис. 3

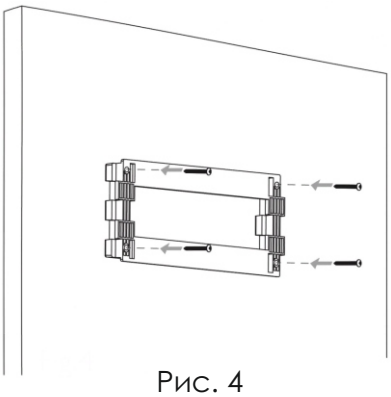

Рис. 4

- При установке в прочную деревянную конструкцию используйте сверло диаметром 3 мм , чтобы просверлить 4 отверстия глубиной 35 мм. См. (рис. 3)

- Установите монтажные кронштейны с помощью прилагаемого винта. Убедитесь, что они плотно закреплены, чтобы не было никакого движения в креплениях. См. (рис. 4)

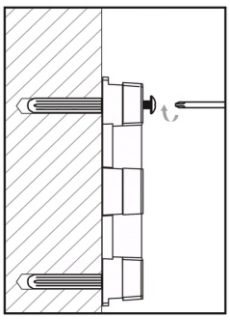

Рис. 5

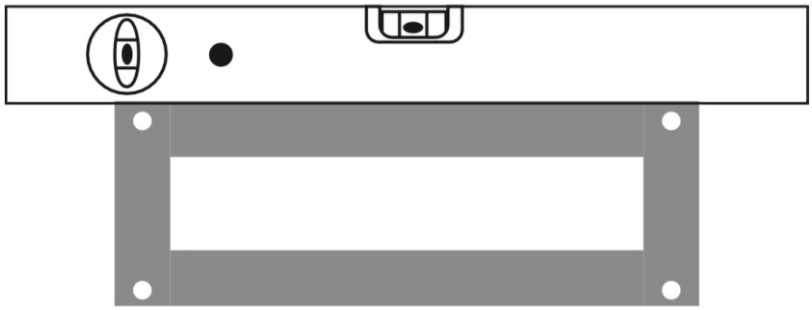

Рис. 5.1

- Перед тем как затянуть все крепежные винты, проверьте уровень кронштейнов с помощью уровня. Важно правильно установить горизонтальный уровень , чтобы поток воды в системе работал правильно. См. (рис. 5 и 5.1)

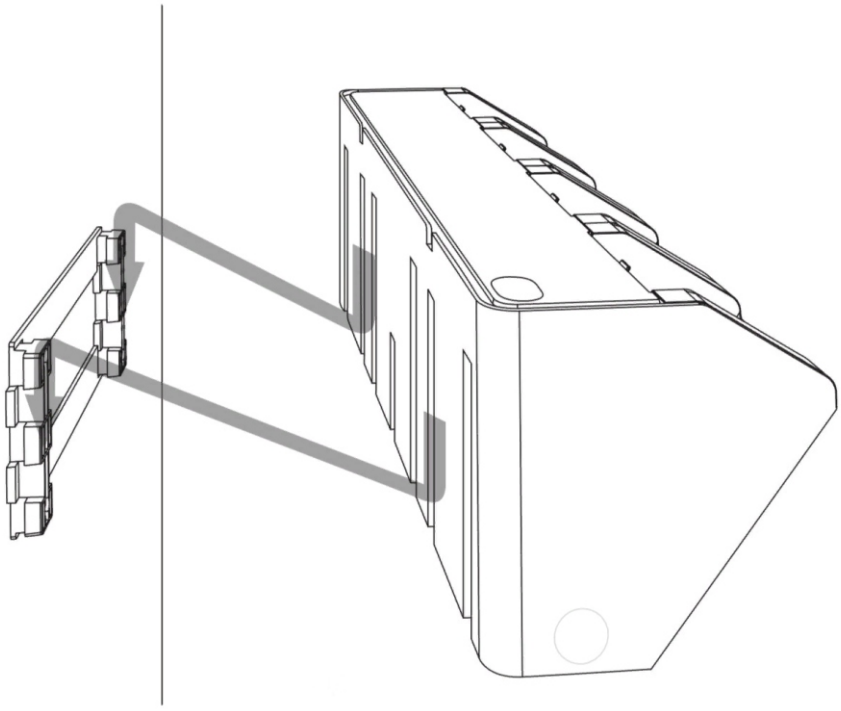

Рис. 6

- Скользящим движением сверху вниз установите модуль на кронштейн, как показано на рисунке. См. (рис. 6)

2. Установка индикатора уровня воды

- Для установки индикатора уровня воды извлеките круглую боковую заглушку с боковой стороны фитомодуля (слева или справа, рис. 7. 1).
- Вставьте индикатор уровня воды в отверстие на правой или левой стенке модуля (убедившись, что резиновый уплотнитель находится снаружи) и зафиксируйте его пластиковой гайкой изнутри (рис. 7.2). убедитесь в том что поплавковый элемент находится внутри индикатора.
- Чтобы снять индикатор, установите боковую заглушку, входящую в комплект поставки (рис. 7.3).

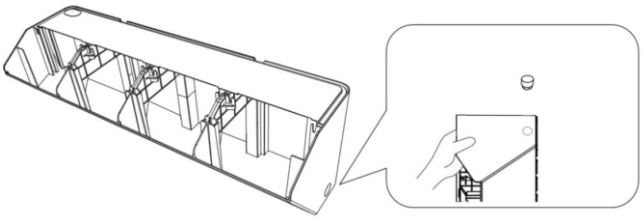

Рис. 7.1

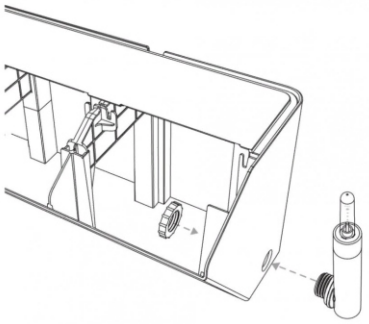

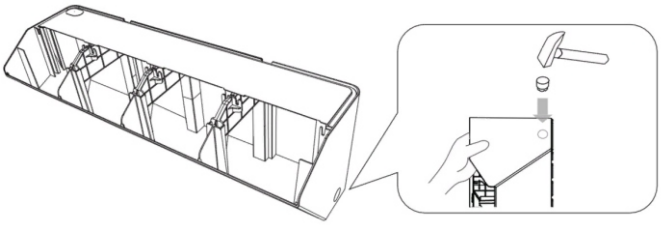

Рис. 7.3

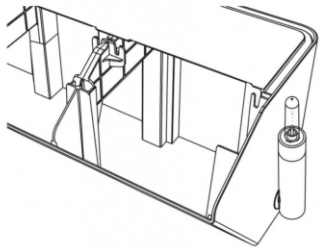

Рис. 7,2

3. Дренаж

- Если фитомодуль установлен в месте, подверженном частым осадкам, мы рекомендуем извлечь красную заглушку, как показано ниже, чтобы предотвратить переполнение системы дождевой водой. См . (рис. 8)

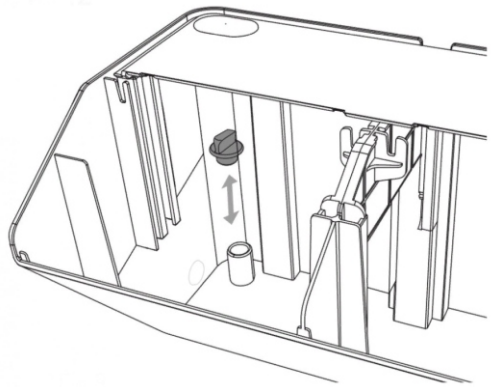

Рис. 8

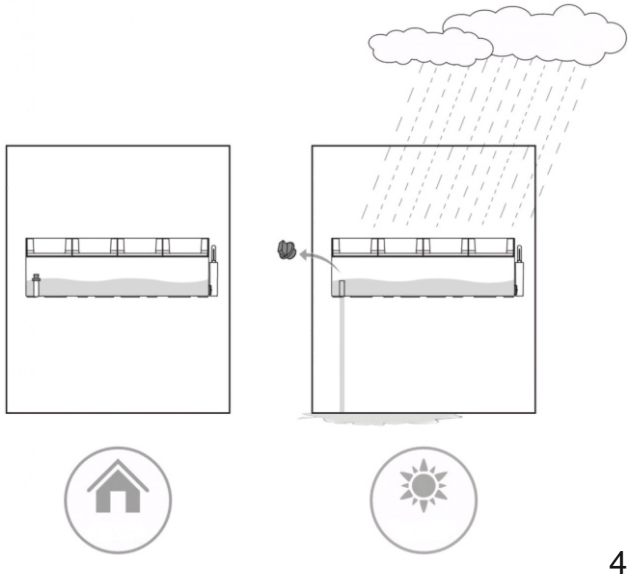

4. Посадка растений

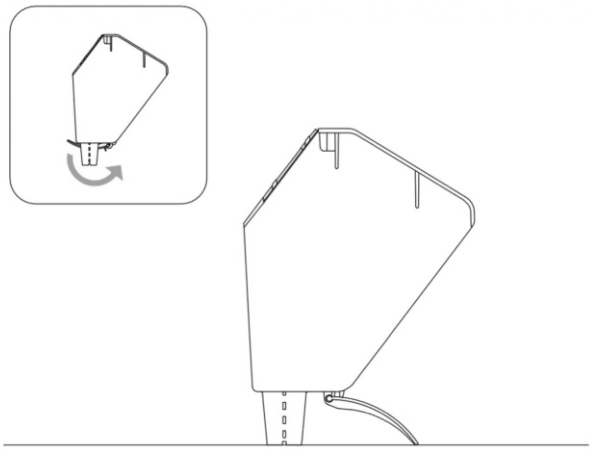

Рис. 9

Рис. 10

- Извлеките емкость для растений из модуля. Поставьте ее на ровную поверхность, используя для опоры специальную ножку, расположенную в нижней части каждой емкости. На дно емкости добавьте слой дренажного гранулята (дренажный гранулят не входит в комплект фитомодуля) См . (рис. 9)
- Посадите растение. Не переполняйте емкость почвой, во избежании деформации корпуса. См. (рис. 10)

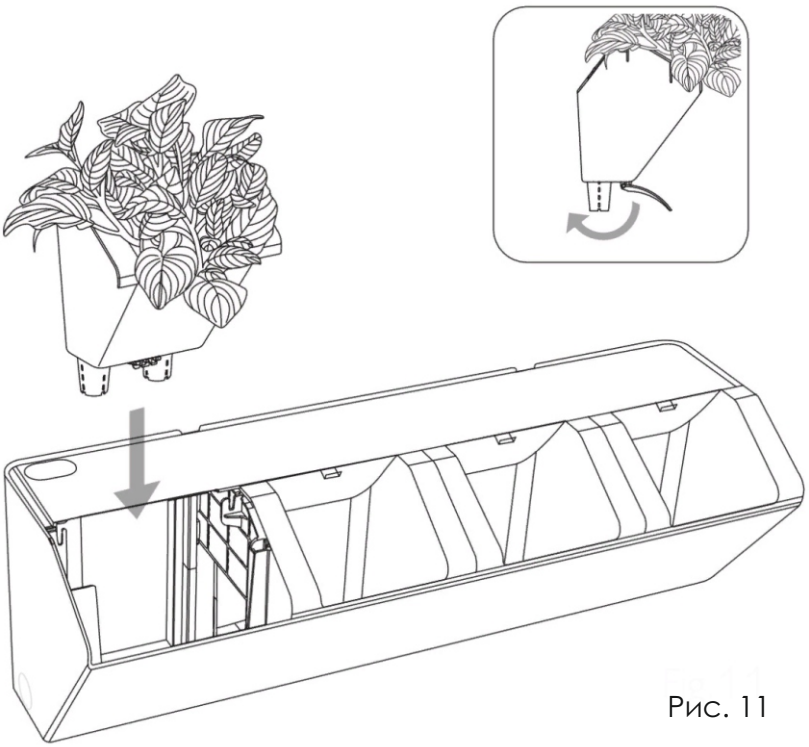

Рис. 11

- Сложите опорную ножку и вставьте емкость в свободный отсек фитомодуля. Повторите подобные действия с каждой емкостью. См. (рис. 11)

5.Система автоматического полива

- Извлеките верхнюю заглушку на крышке модуля и медленно заполните модуль водой резервуар. См. (рис. 12)
- Индикатор уровня воды должен подниматься по мере повышения уровня воды. Прекратите полив, когда индикатор достигнет отметки FULL. См. (рис. 13)

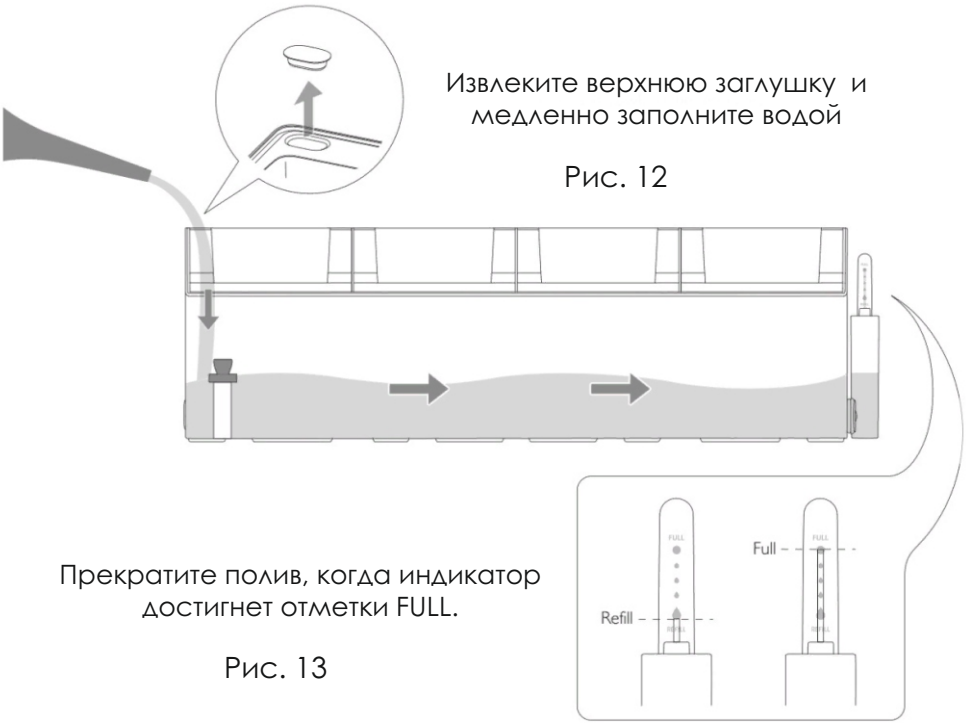

Извлеките верхнюю заглушку и медленно заполните водой

Рис. 12

Прекратите полив, когда индикатор достигнет отметки FULL.

Рис. 13

Способы установки группы фитомодулей

1. Варианты монтажа:

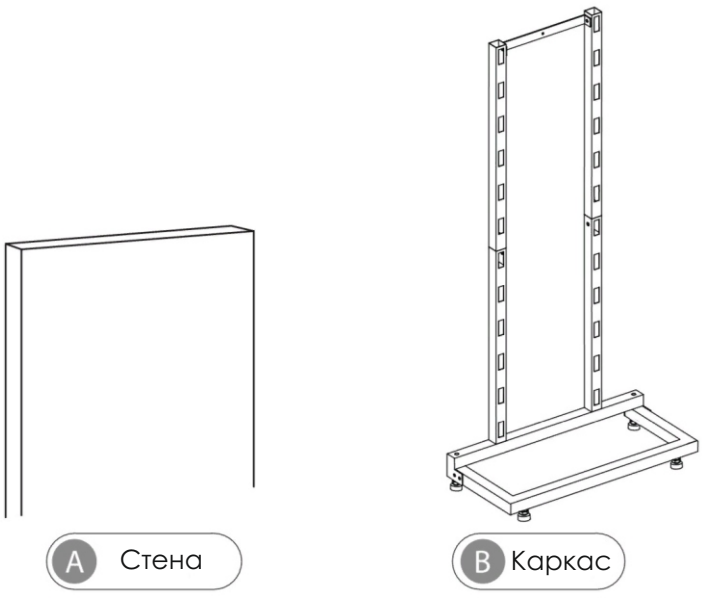

А. Стена

Вертикальная установка двух и более модулей.

Произведите установку в следующей последовательности:

- Отметьте на стене первый монтажный кронштейн с 4 отверстиями (281 мм x 90 мм друг от друга). Затем отметьте те же позиции отверстий на 91 мм выше нижнего кронштейна. См. (рис. 14)

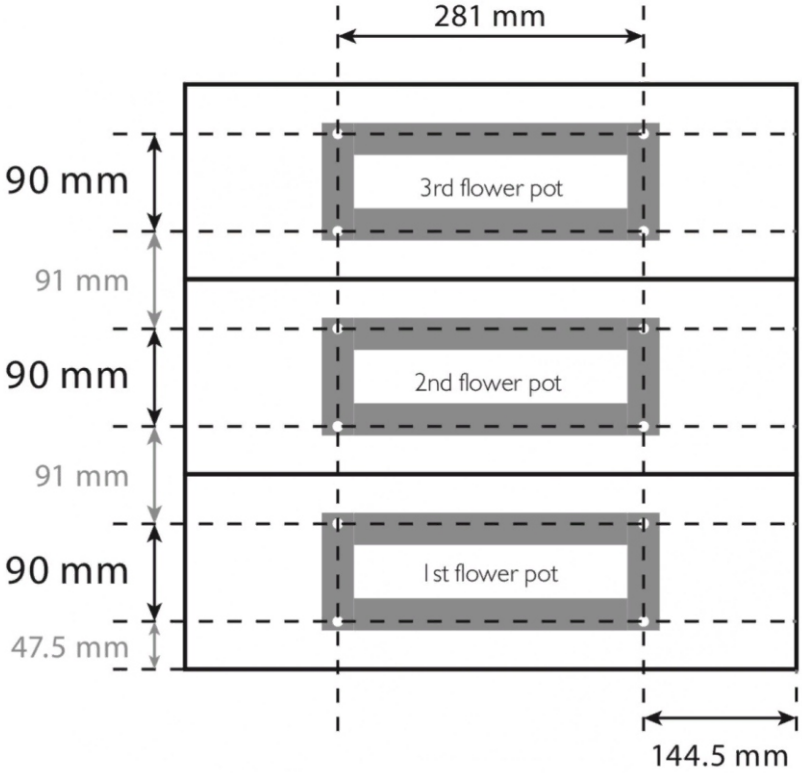

Рис. 14

- Начните с установки монтажных кронштейнов самого нижнего уровня, затем оденьте на кронштейн корпус фитомодуля. Убедитесь в том, что нижний модуль надежно закреплен, прежде чем начать установку верхнего модуля. См . (рис.14.1)

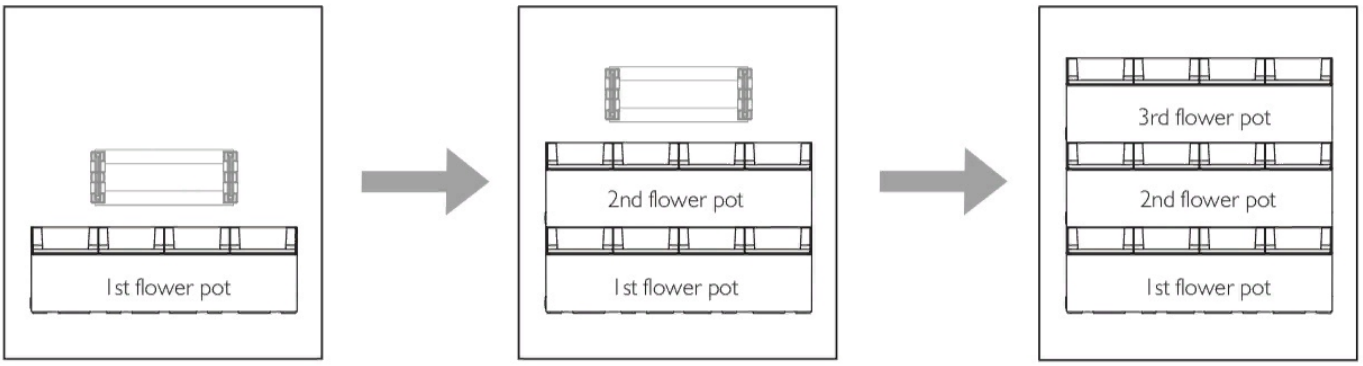

Рис. 14.1

Горизонтальная установка двух и более модулей.

- Произведите установку в следующей последовательности:

Рис. 19

- Отметьте на стене первый блок с 4 отверстиями (281 мм x 90 мм друг от друга). Затем отметьте те же позиции отверстий 289 мм рядом с первым блоком. Как только нижний уровень закончен, пользователь может отметить позиции верхнего уровня на 91 мм выше нижнего уровня и так далее. См. (рис. 19)

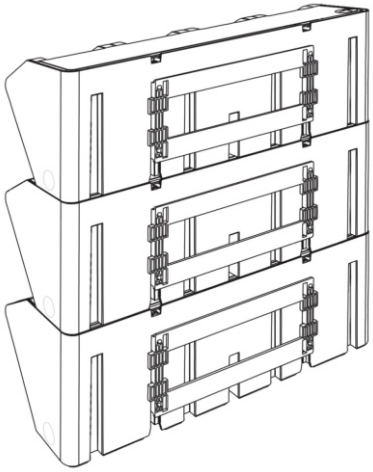

Рис. 20

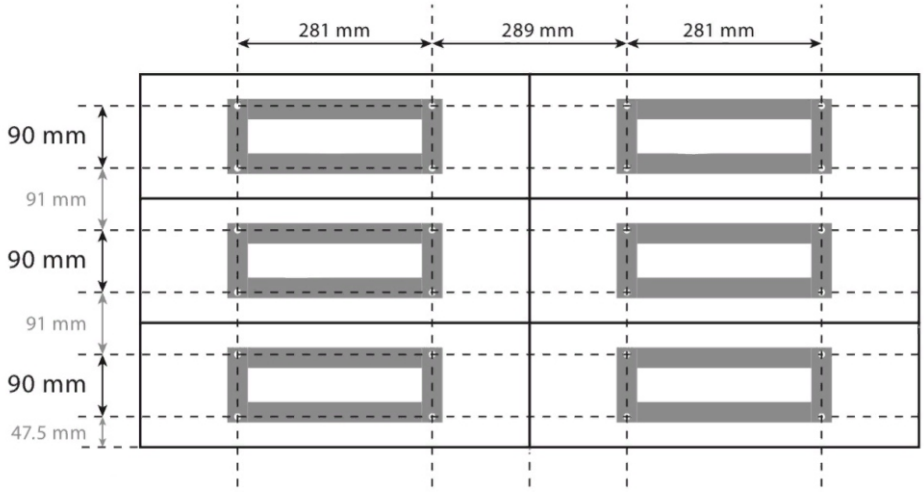

Рис. 21

- Начните с установки монтажных кронштейнов самого нижнего уровня, затем оденьте на них корпус модуля. После , того как нижний уровень закончен, приступите к установке следующего ряда модулей. См (рис.20 , рис.21)

Установка монтажных кронштейнов

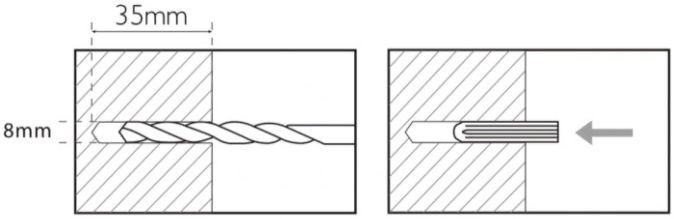

Рис. 22

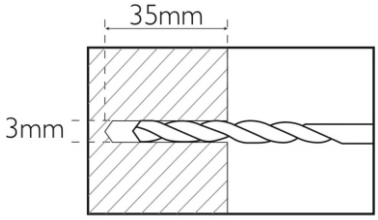

Рис. 23

- При установке в прочную каменную стену используйте сверло диаметром 8 мм. Просверлите 4 отверстия Глубиной 35 мм и установите настенные дюбели. См (рис.22)

- При установке в прочную деревянную конструкцию используйте сверло диаметром 3 мм , чтобы просверлить 4 отверстия глубиной 35 мм. См. (рис. 23)

- Перед тем как затянуть все крепежные винты, проверьте уровень кронштейнов с помощью уровня. Важно правильно установить горизонтальный уровень , чтобы поток воды в системе работал правильно. См. (рис. 24 и 25)

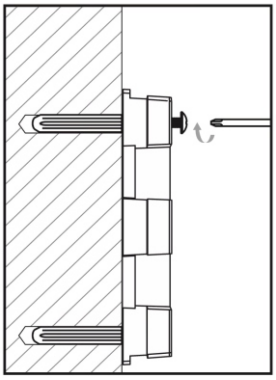

Рис. 24

Рис. 25

- Установите монтажные кронштейны с помощью прилагаемых креплений. Убедитесь , что они плотно закреплены, чтобы не было никакого движения. См. (рис. 26)

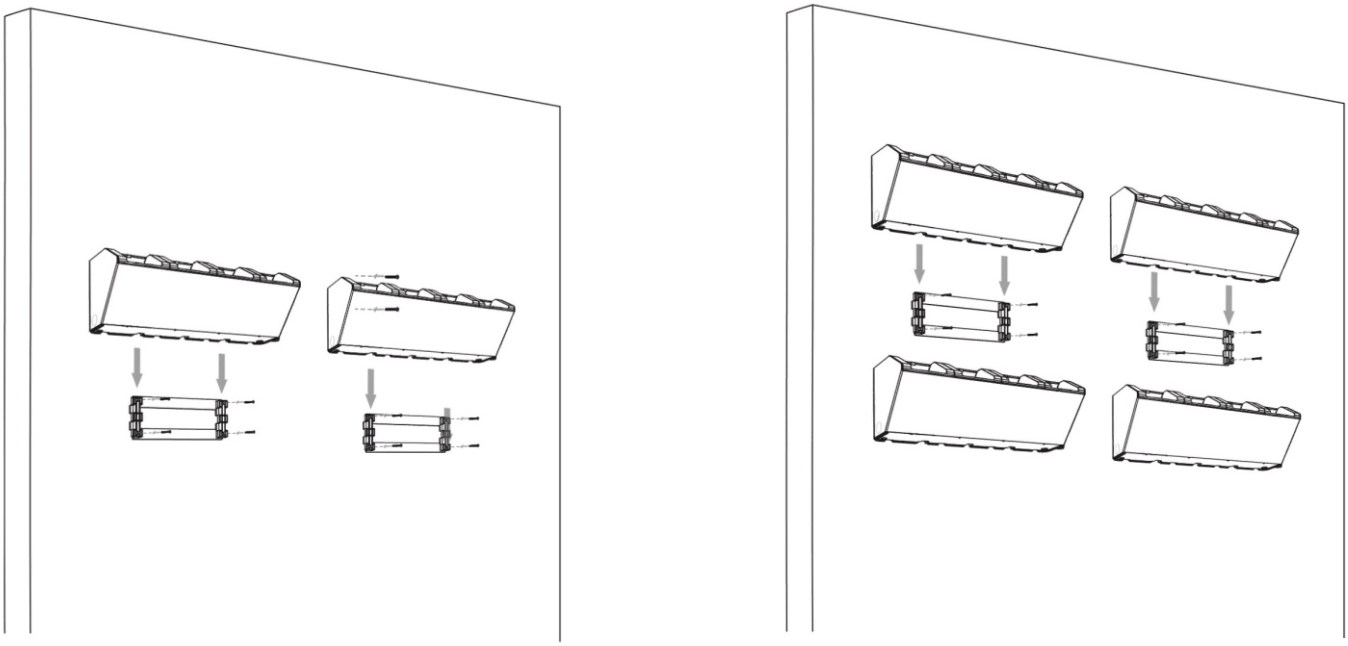

Рис. 26

Горизонтальная установка на стену нескольких модулей (более пяти).

- Монтажный профиль и крючки (для 6 модулей необходимо 2 профиля). Не входит в комплект модуля. См. (рис 15)

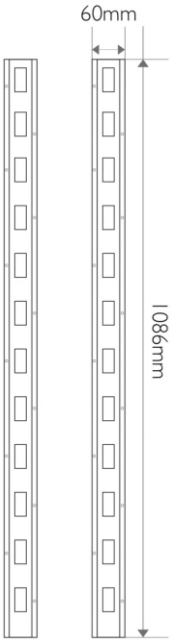

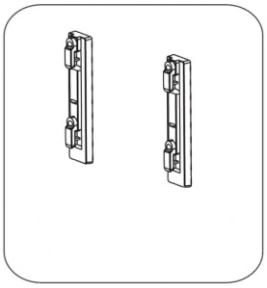

Рис. 15

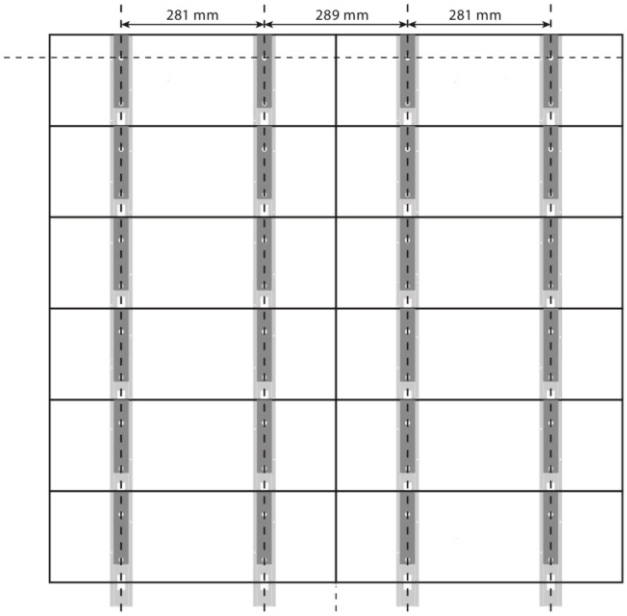

Рис. 16

- При монтаже более 5 модулей рекомендуем использовать дополнительно монтажный профиль и крючки. Это поможет упростить монтаж для большого количества модулей. На два монтажных профиля можно установить 6 модулей. См. (рис 16)

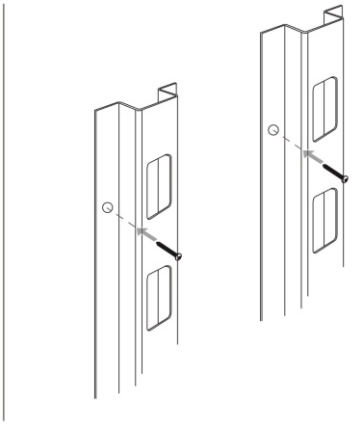

Рис. 17

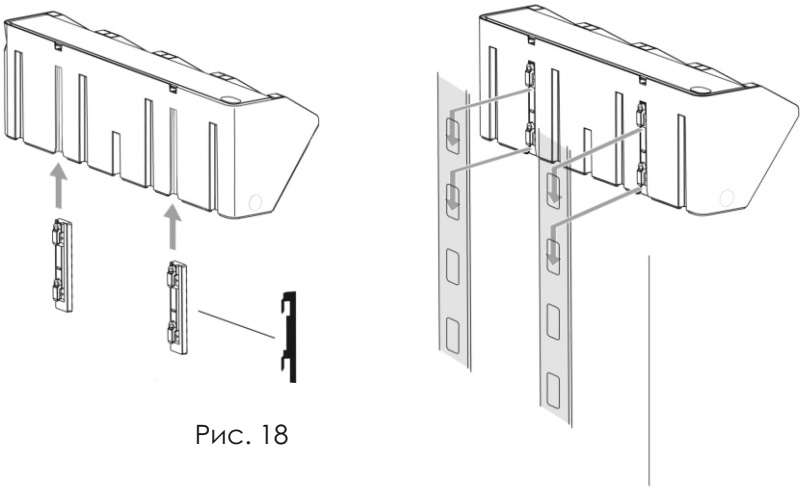

Рис. 18

- Закрепите монтажный профиль на стену с помощью подходящего крепежа. Убедитесь в надежности креплений. См. (рис 17)

- Вставьте крючки в отверстия в модуле и скользящими движениями сверху вниз установите модуль на монтажный профиль, начиная с нижнего модуля. См. (рис 18)

B. Вертикальная установка шести модулей на мобильный каркас Hydro Falls.

- Размер каркаса для 6 модулей: 55x25,5x114,6 вес: 3,5 кг.
- Размер удлинителя каркаса на 3 модуля: 31x 2,8 66,8 вес: 1,15 кг

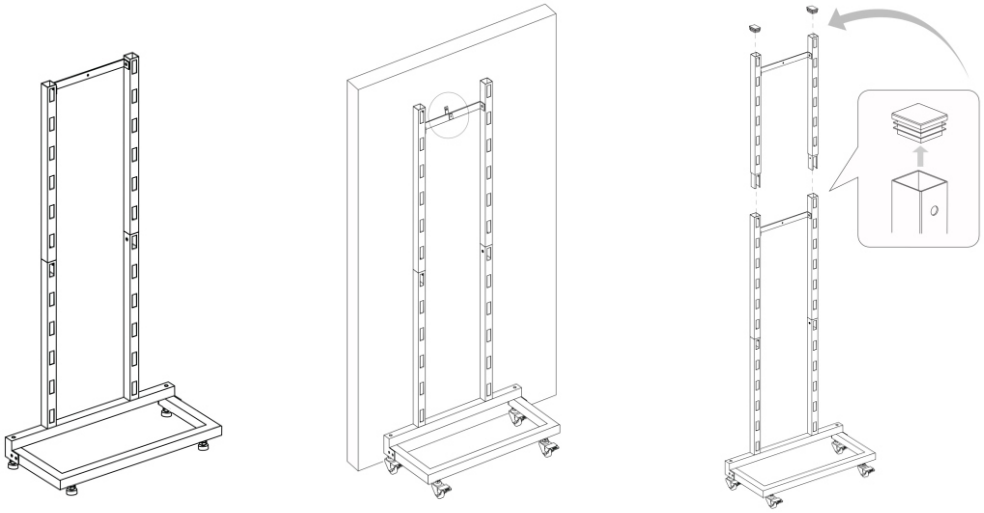

- При монтаже модулей на каркас можно создать мобильную фитостену. На один мобильный каркас можно установить 6 модулей.
- Для дополнительной устойчивости можно закрепить дополнительно каркас к стене (крепления входят в комплект).
- При использовании удлинителя мобильного каркаса можно добавить еще 3 фитомодуля (удлинитель не входит в комплект).

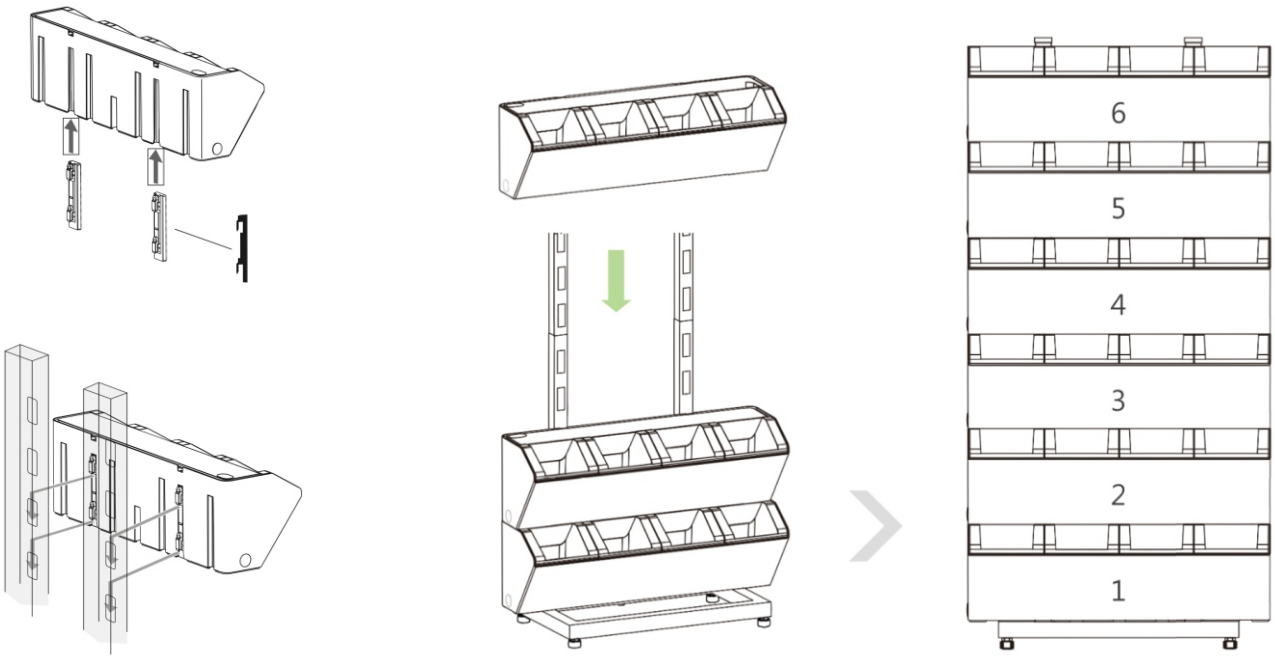

- Вставьте монтажные крючки в отверстие модуля как показано на рисунке.
- Затем скользящими движениями сверху вниз оденьте модуль на каркас начиная с нижнего модуля.

2. Вертикальное совмещение модулей.

- Снимите все левые верхние заглушки, кроме верхнего. Через это отверстие в верхнем модуле будет поступать вода. См. (рис. 27)

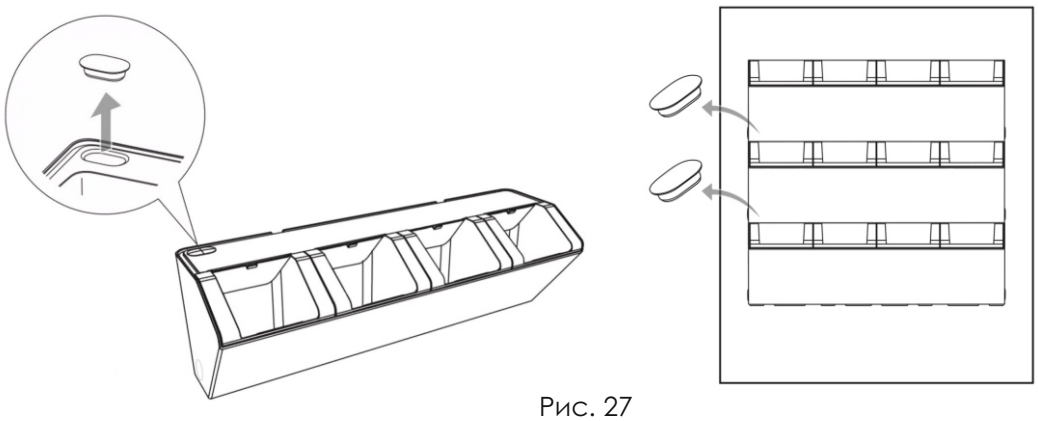

Рис. 27

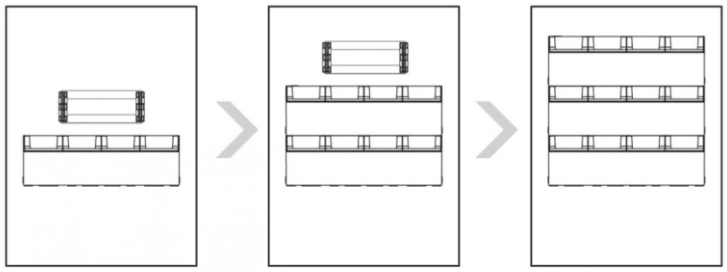

Рис. 28

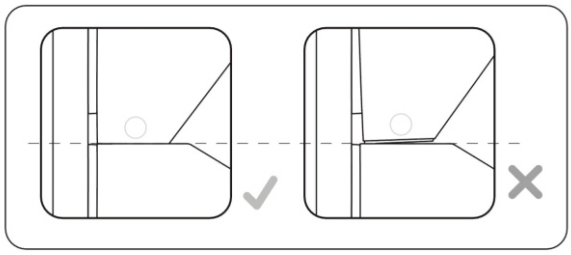

Рис. 28.1

- Установите первый фитомодуль на нижний кронштейн. Далее устанавливайте последующие модули один за другим. См. (рис. 28)

!!! Важно соблюдать инструкцию при установки модулей, чтобы избежать протекания воды между модулями. См. (рис. 28.1)

3. Монтаж фитомодулей (горизонтальное совмещение).

- Перед горизонтальным совмещением двух и более модулей извлеките боковые заглушки, как показано на рисунке. См. (рис. 29)

Рис. 29

- Установите резиновую муфту на коннектор **A**. См (рис.30)

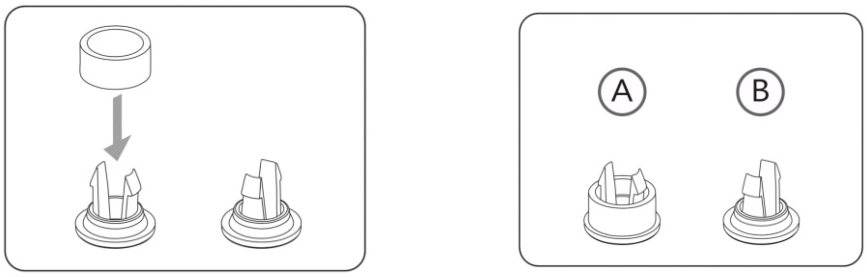

Рис. 30

- Вставьте коннектор **A** с муфтой через смежные отверстия совмещенных фитомодулей и зафиксируйте муфту вставив коннектор **B** с противоположной стороны, как показано на рисунке.См (рис.31)

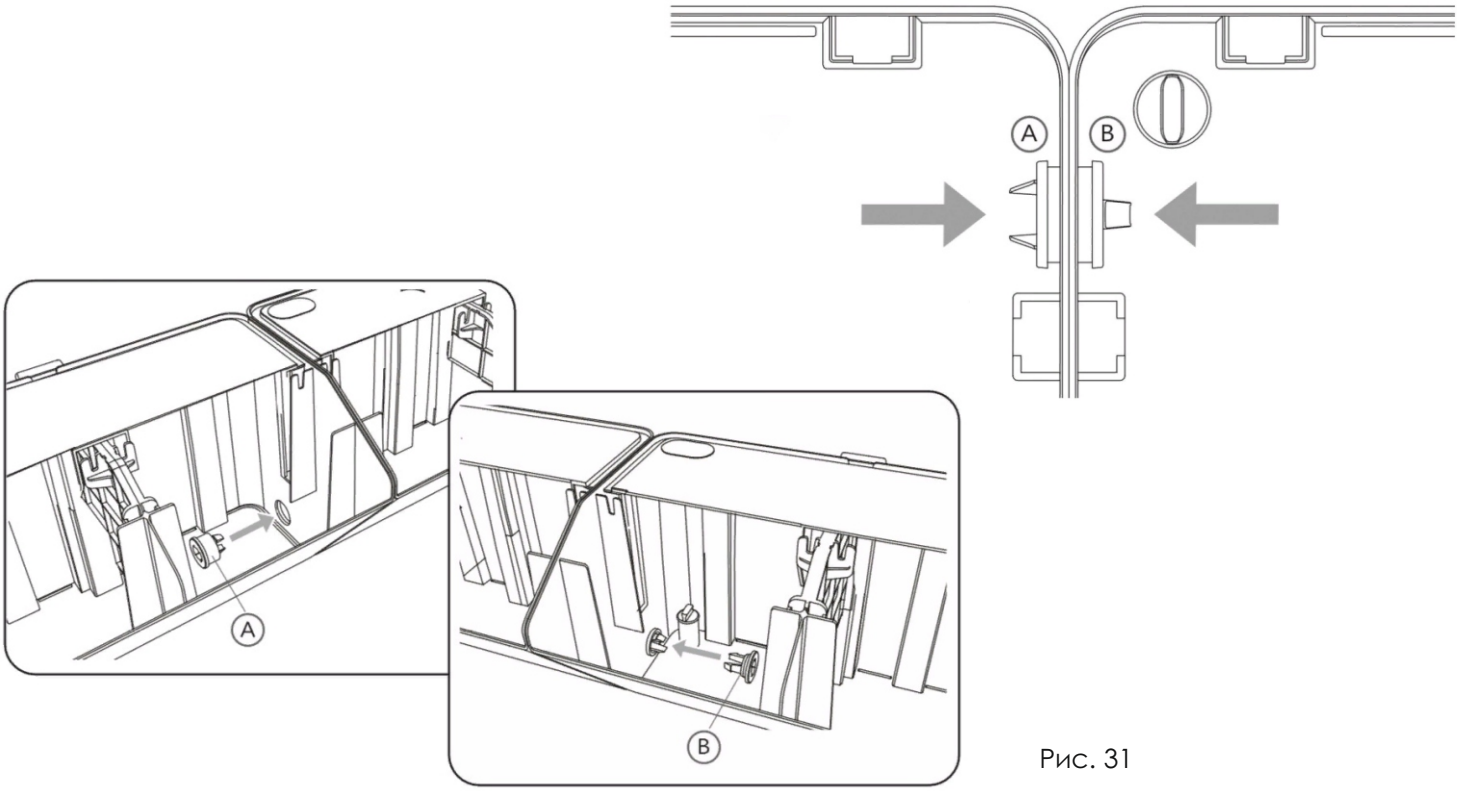

Рис. 31

4. Установка индикатора уровня воды (для двух и более модулей)

- Извлеките заглушку с правой стороны каждого модуля. См (рис.32)

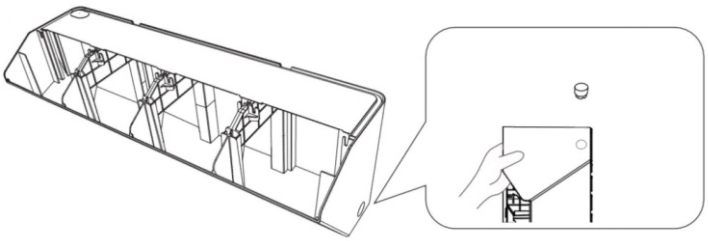

Рис. 32

- Вставьте индикатор уровня воды в отверстие на правой стенке модуля (убедитесь, что резиновый уплотнитель находится снаружи) и зафиксируйте его пластиковой гайкой изнутри, как показано на рисунке. См (рис.33)
- Убедитесь в том, что поплавковый элемент находится внутри индикатора.

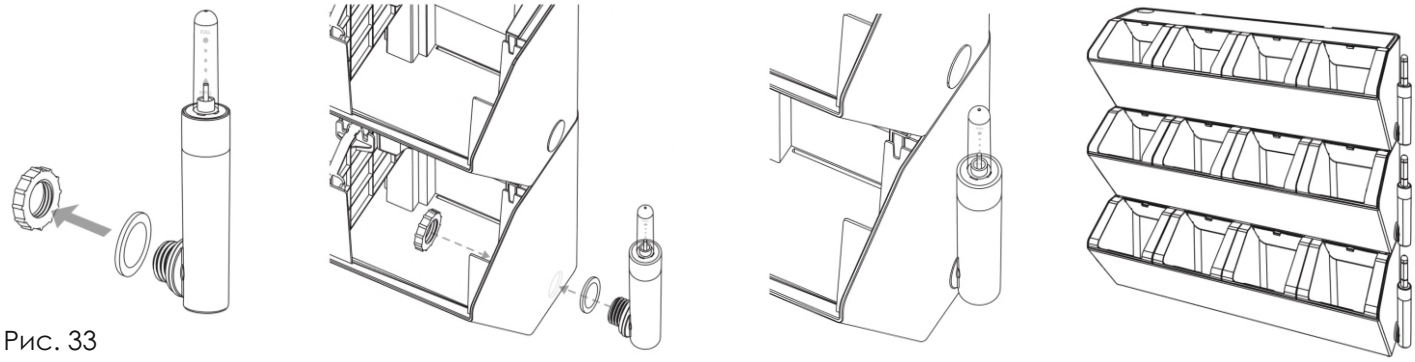

Рис. 33

5. Дренаж

- Извлеките красные дренажные заглушки на дне модуля из всех корпусов фитомодулей, кроме нижнего.См . (рис. 34)

- Если фитомодуль установлен в месте, подверженном частым осадкам, мы рекомендуем извлечь красную заглушку, как показано ниже, чтобы предотвратить переполнение системы дождевой водой. См . (рис. 35)

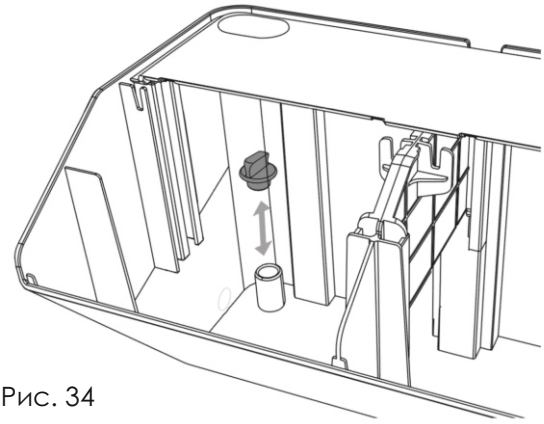

Рис. 34

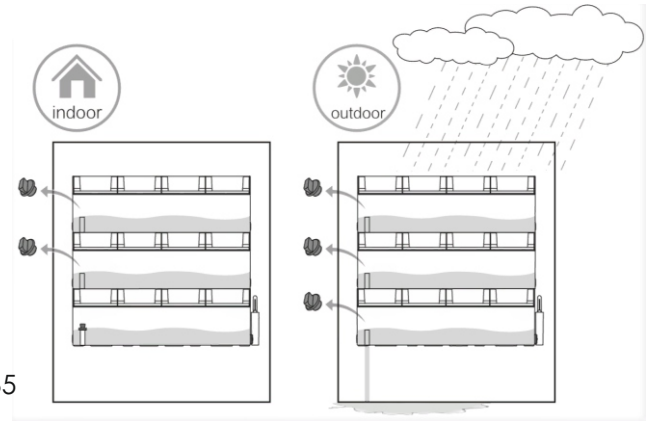

Рис. 35

6. Посадка растений

- Извлеките емкость для растений из модуля. Поставьте ее на ровную поверхность, используя для опоры специальную ножку, расположенную в нижней части каждой емкости. На дно емкости добавьте слой дренажного гранулята (дренажный гранулят не входит в комплект фитомодуля) См . (рис.36)

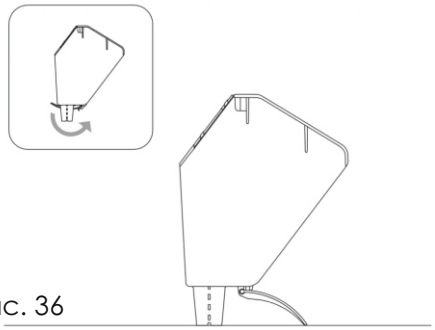

Рис. 36

Рис. 37

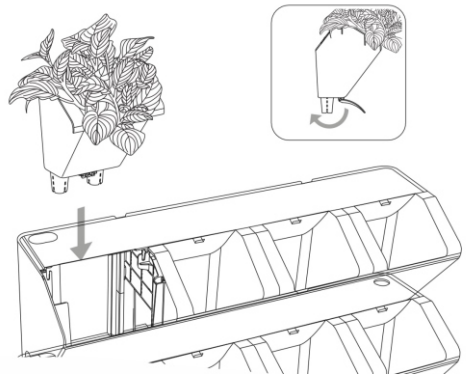

Рис. 38

- Посадите растение. Не переполняйте емкость почвой, во избежании деформации корпуса. См. (рис. 37)
- Сложите опорную ножку и вставьте емкость в свободный отсек фитомодуля. Повторите подобные действия с каждой емкостью. См. (рис. 38)

7. Система автополива фитомодуля

- Извлеките заглушку, расположенную на крышке и аккуратно заполните модуль водой. См. (рис. 39)
- Индикатор уровня воды обозначит объем залитой жидкости. прекратите наполнение фитомодуля водой, когда индикатор уровня воды достигнет отметки **FULL.** См. (рис. 39)

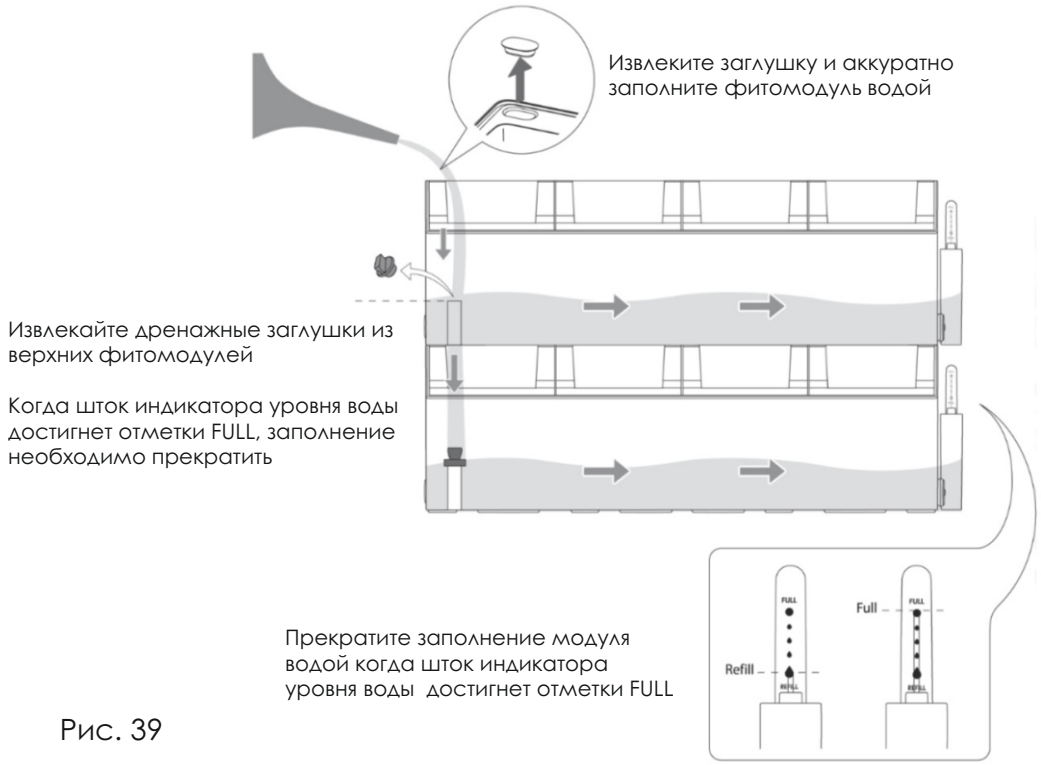

Рис. 39