ТЕХНИЧЕСКИЙ ПАСПОРТ

Производитель: «LAVITA CO., LTD»
54-67, 1 GA, Daechang-Dong, Jung-Gu, Korea
TEL: 82-51-469-9888, FAX: 82-51-469-7795

ЛАТУННЫЕ ШАРОВЫЕ КЛАПАНЫ LAVITA / LAVITA BRASS BALL VALVE

Артикул: FxFL, FxFB, MxFL, MxFB, FxMCB, FxFB ECO, MxFB ECO

ТЕХНИЧЕСКИЙ ПАСПОРТ

FxFL,FxFB Латунный полнопроходной шаровый кран (резьба внутренняя)
MxFL,MxFB Латунный полнопроходной шаровый кран (резьба внешняя и внутренняя)
FxMCB Латунный полнопроходной шаровый кран (американка) (резьба внешняя и внутренняя)
MxMB Латунный полнопроходной шаровый кран (резьба внешняя)
FxFB ECO Латунный полупроходной шаровой кран (резьба внутренняя)
MxFB ECO Латунный полупроходной шаровой кран (резьба внешняя и внутренняя)

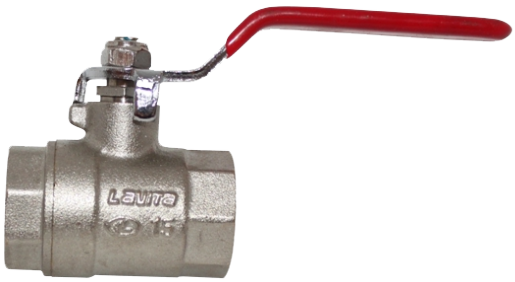

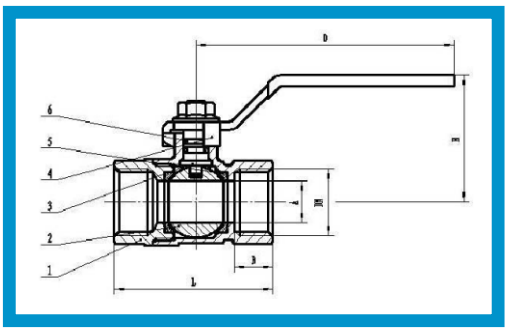

Кран шаровый ЛАВИТА. Шаровый кран применяется для регулировки проходимости жидкости по трубопроводу. Исполнительным элементом шарового крана является металлический запирающий элемент, выполненный в виде шара, по одной из осей которого выполнено отверстие для прохода жидкости. Если диаметр такого отверстия в исполнительном элементе шарового крана равно внутреннему диаметру трубы, то говорят, что такой кран полнопроходной, если же это отверстие меньше, то шаровой кран называют полупроходным.

Шаровые краны предназначены для перекрытия потока в системах водо-, и теплоснабжения. От запорно-регулирующих клапанов они отличаются простотой применения, надежностью, долговечностью и большим рабочим давлением. Внутри клапан имеет металлический шар со сквозным отверстием, помещенный между тефлоновыми уплотнителями. Особенностью современных европейских клапанов является установка приводного штока изнутри, при такой конструкции даже в случае поломки поворотной рукоятки шток останется на месте и не приведет к затоплению помещения.

ПОЛНОПРОХОДНЫЙ ШАРОВЫЙ КЛАПАН/ FULL BORE BALL VALVE

Структура/ Structure

1	Корпус Body	Brass C3771 plated nikel
2	Шар Ball	Brass C3771 plated chrom
3	Ствол Stem	Brass C3771
4	Ручка Handle	Steel handle with plastic cover, Aluminum handle, Zinc die-casting handle
5	Прокладка Seal	PTFE
6	Уплатнительное кольцо O-ring	FPM, EPDM

Размер / Size

DN	A	B	L	H	D
1/2	14	12	50	40	80.5
3/4	18	13	57.5	44.5	90.5
1	22	16	68.5	47	98.5
1-1/4	27	17	77	53.5	108.5
1-1/2	36	18	88.5	63.5	125
2	47	20	105	79	150

ТЕХНИЧЕСКИЙ ПАСПОРТ

Техническая характеристика / Specification

Наименование	Показатель, ед. изм.	Примечание
Рабочее давление	2.0~6.0(Mpa)	ГОСТ 5761-2005
Размеры	15A - 50A(1/2 – 2) A	ГОСТ 5761-2005
Температура	От -20℃ То +150℃	
Класс герметичности затвора	A	ГОСТ 5761-2005
Нормативный срок службы	5 лет	
Среда использования	водоснабжение	

ПОЛУПРОХОДНЫЙ ШАРОВЫЙ КЛАПАН / HALF BORE BALL VALVE - ECO TYPE

DN	A	L	t	H
1/2	10	47.5	2.5	33

DN	A	L	t	H
1/2	10	51.5	2.5	33

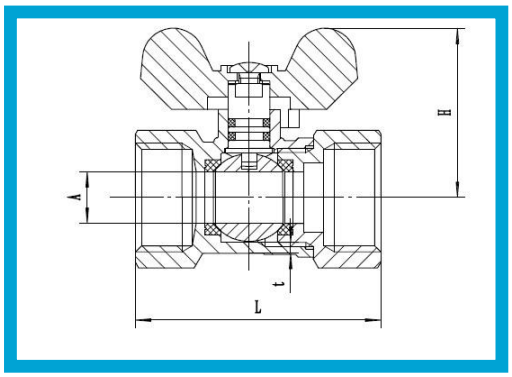

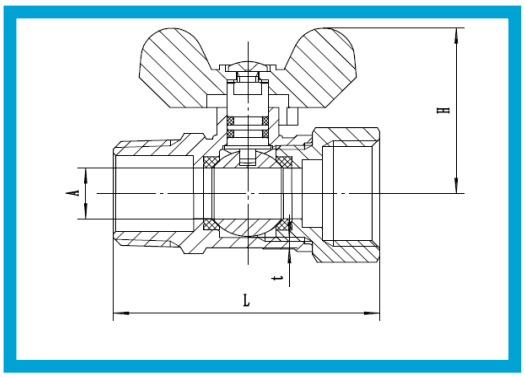

ТЕХНИЧЕСКИЙ ПАСПОРТ

ЛАТУННЫЕ ШАРОВЫЕ КЛАПАНЫ LAVITA / LAVITA BRASS BALL VALVE

ЛАТУННЫЙ ПОЛНОПРОХОДНЫЙ ШАРОВЫЙ КЛАПАН F X FL / F X FB
BRASS FULL BOARE BALL VALVE F X FL / F X FB

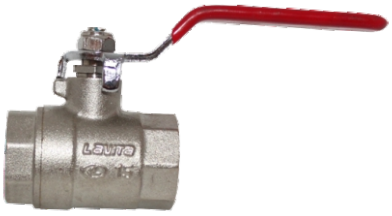

Размер Size	
F x FL	F x FB
1/ 2	1/2
3/4	3/4
1	1
11/4	
11/2	-
2	

ЛАТУННЫЙ ПОЛНОПРОХОДНЫЙ ШАРОВЫЙ КЛАПАН M X FL / M X FB
BRASS FULL BOARE BALL VALVE M X FL / M X FB

Размер Size	
M x FL	M x FB
1/2	1/2
3/4	3/4
1	1
11/4	
11/2	

ЛАТУННЫЙ ШАРОВЫЙ КЛАПАН С МУФТОЙ F X MCB
BRASS BALL VALVE WITH CONNECTOR F X MCB

Размер Size
F x MCB
1/ 2
3/4
1

ЛАТУННЫЙ ПОЛУПРОХОДНЫЙ ШАРОВЫЙ КЛАПАН
F X FB ECO BRASS HALF BORE BALL VALVE F X FB ECO

ЛАТУННЫЙ ПОЛУПРОХОДНОЙ ШАРОВЫЙ КЛАПАН
M X FB ECOBRASS HALF BORE BALL VALVE M X FB ECO

Размер Size
F x FB ECO
1/2
M x FB ECO
1/2

ЛАТУННЫЙ ПОЛНОПРОХОДНОЙ ШАРОВЫЙ КРАН M x MB (резьба внешняя)
BRASS FULL BOARE BALL VALVE M x MB

Размер Size
M x MB
1/2

ТЕХНИЧЕСКИЙ ПАСПОРТ

Указания по монтажу

Краны могут устанавливаться в любом монтажном положении. В соответствии с ГОСТ 5761-2005, арматура не должна испытывать нагрузок от трубопровода (изгиб, сжатие, растяжение, кручение, перекосы, вибрация, несоосность патрубков, неравномерность затяжки крепежа). При необходимости должны быть предусмотрены опоры или компенсаторы, снижающие нагрузку на арматуру от трубопровода.

Муфтовые соединения должны выполнять с использованием в качестве уплотнительных материалов ФУМ (фторопластовый уплотнительный материал) или льняной пряди.

Указания по эксплуатации и техническому обслуживанию

Кран должен эксплуатироваться при давлении и температуре, изложенных в разделе техническая характеристика.

Не допускается эксплуатировать кран с ослабленной гайкой крепления рукоятки, так как это может привести к поломке шейки штока.

Не допускается оставлять шаровые краны в полуоткрытом положении на длительное время.

ТЕХНИЧЕСКИЙ ПАСПОРТ

Гарантийные обязательства

Изготовитель гарантирует соответствие изделий требованиям безопасности, при условии соблюдения потребителем правил использования, транспортировки, хранения, монтажа и эксплуатации.
Гарантия распространяется на все дефекты, возникшие по вине завода -изготовителя.

Гарантия не распространяется на дефекты, возникшие в случаях:
- нарушения паспортных режимов хранения, монтажа, испытания, эксплуатации и обслуживания изделия;
- ненадлежащей транспортировки и погрузо-разгрузочных работ;
- наличия следов воздействия веществ, агрессивных к материалам изделия;
- наличия повреждений, вызванных пожаром, стихией, форс - мажорными обстоятельствами;
- повреждений, вызванных неправильными действиями потребителя;
- наличия следов постороннего вмешательства в конструкцию изделия.

Условия гарантийного обслуживания

1. Претензии к качеству товара могут быть предъявлены в течение гарантийного срока.
2. Неисправные изделия в течение гарантийного срока ремонтируются или обмениваются на новые бесплатно. Решение о замене или ремонте изделия принимает сервисный центр. Замененное изделие или его части, полученные в результате ремонта, переходят в собственность сервисного центра.
3. Затраты, связанные с демонтажом, монтажом и транспортировкой неисправного изделия в период гарантийного срока Покупателю не возмещаются.
4. В случае необоснованности претензии, затраты на диагностику и экспертизу изделия оплачиваются Покупателем.
5. Изделия принимаются в гарантийный ремонт (а также при возврате) полностью укомплектованными.

ТЕХНИЧЕСКИЙ ПАСПОРТ

ГАРАНТИЙНЫЙ ТАЛОН №_____

Наименование товара – КРАН ЛАТУННЫЙ ШАРОВОЙ

☐ ПОЛНОПРОХОДНОЙ ☐ ПОЛУПРОХОДНОЙ ☐ С МУФТОЙ

Марка, артикул ,типоразмер _____
Количество: _____
Название и адрес торгующей организации _____
_____
Дата продажи _____ Подпись продавца _____

Штамп или печать Штамп о приемке
торгующей организации

С условиями гарантии СОГЛАСЕН:

ПОКУПАТЕЛЬ _____(подпись)

По вопросам гарантийного ремонта, рекламаций и претензий к качеству изделий обращаться в сервисный центр по адресу:
Екатеринбург ООО «Лавита Урал»: Россия, 620010, г. Екатеринбург, ул. Торговая, 5, оф. 121
Тел/факс: (343) 221-80-24

При предъявлении претензии к качеству товара, покупатель предоставляет следующие документы:

1. Заявление в произвольной форме, в котором указываются:
   - название организации или Ф.И.О. покупателя, фактический адрес и контактные телефоны;
   - название и адрес организации, производившей монтаж;
   - основные параметры системы, в которой использовалось изделие;
   - краткое описание дефекта.
2. Документ, подтверждающий покупку изделия (накладная, квитанция).
3. Акт гидравлического испытания системы, в которой монтировалось изделие.
4. Настоящий заполненный гарантийный талон.