PV2R11-2

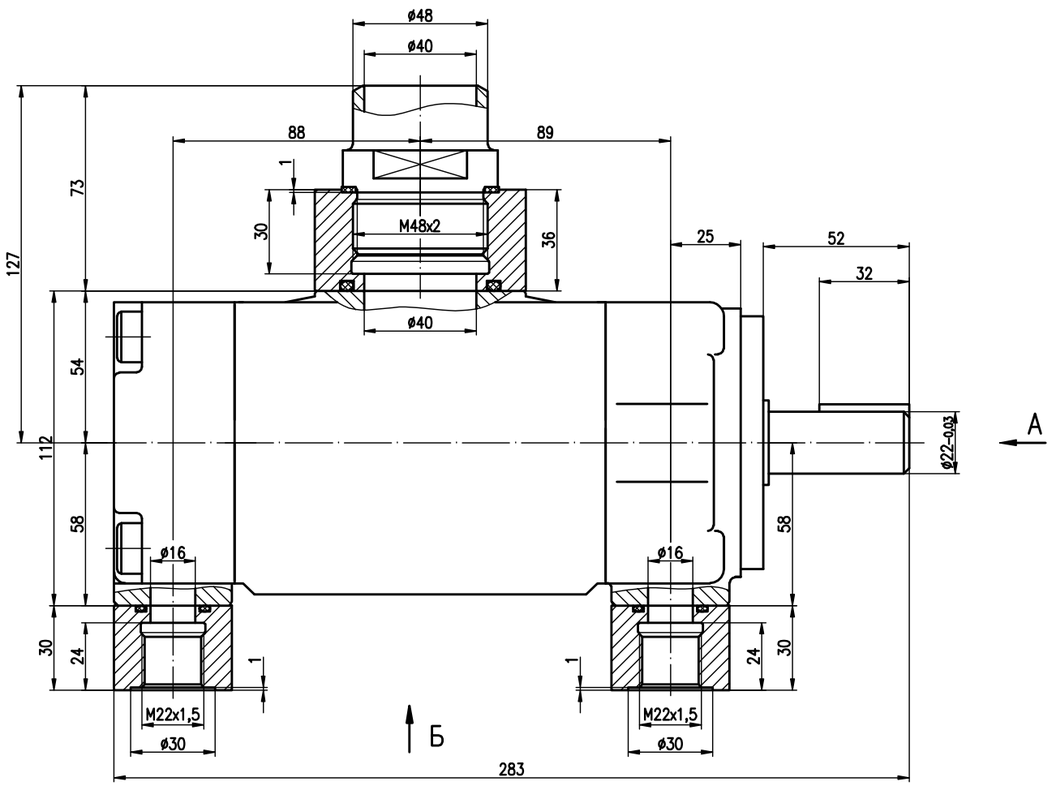
ø48
ø40
88
89
1
73
30
M48x2
36
127
25
52
32
ø40
54
112
58
ø22-0,03
A
ø16
ø16
58
30
24
1
1
24
30
M22x1,5
M22x1,5
ø30
ø30
Б
283

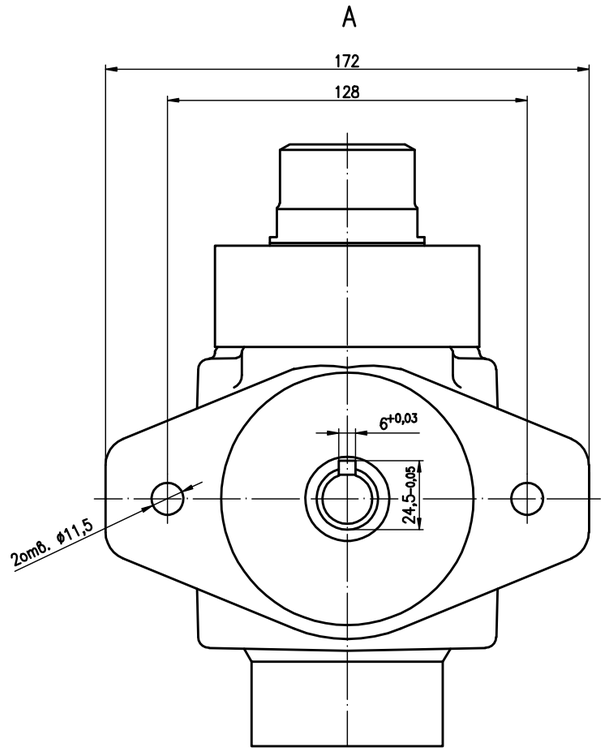
A
172
128
6+0,03
24,5-0,05
2отв. ø11,5

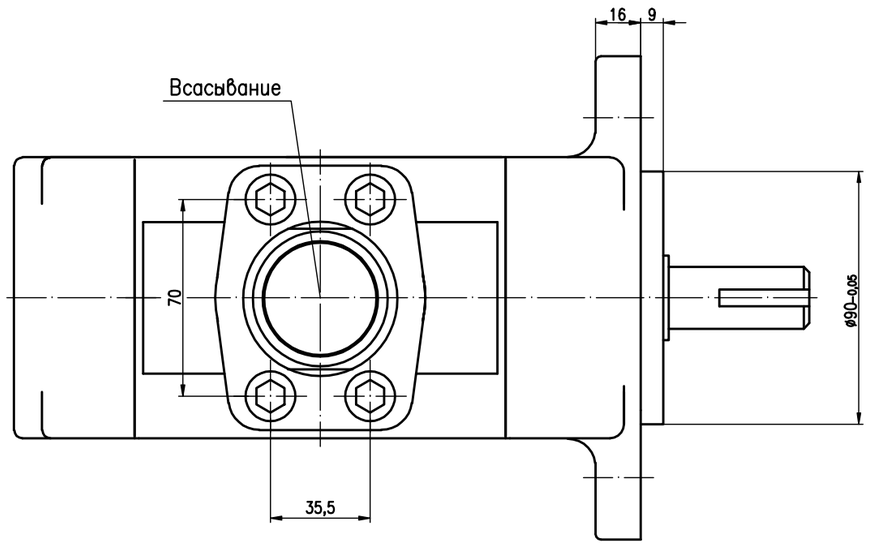
16
9
Всасывание
70
ø90-0,05
35,5

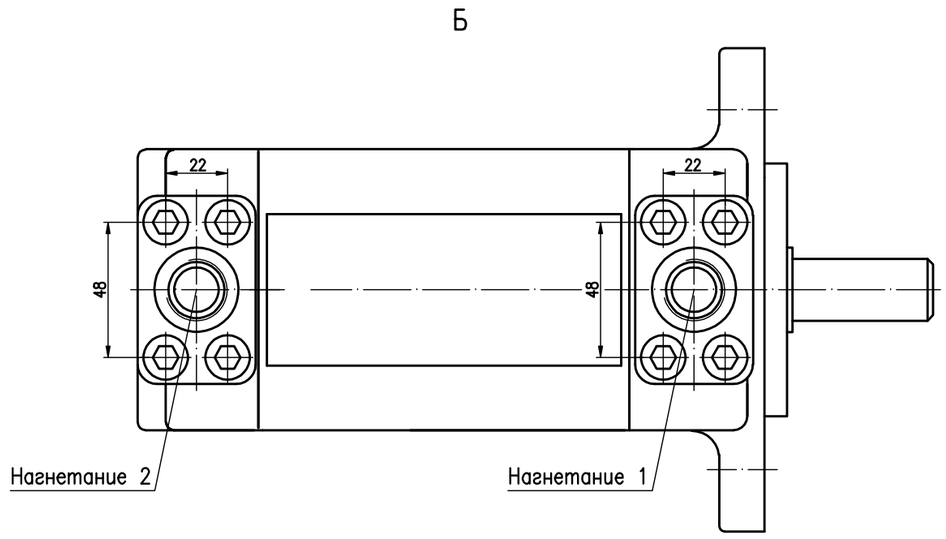
Б
22
22
48
48
Нагнетание 2
Нагнетание 1