PRESA DI FORZA A COMANDO PNEUMATICO
PNEUMATIC CLUTCH POWER TAKE-OFF

CODICE PTO
PTO CODE

086-3-2175

CAMBIO
GEARBOX

KAMAZ

DIAGRAMMA DI UTILIZZO
WORKING CONDITION

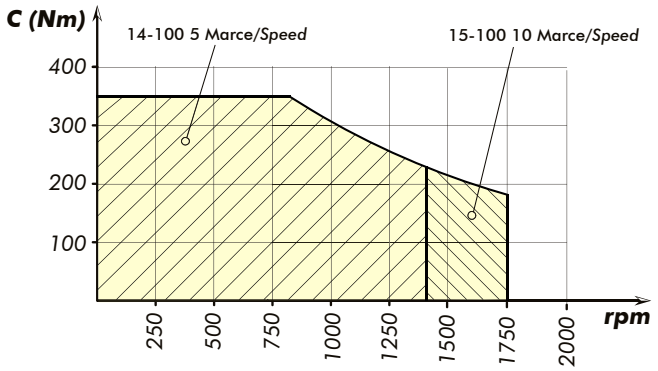

Interruttore segnalazione PTO inserita / PTO signal switch

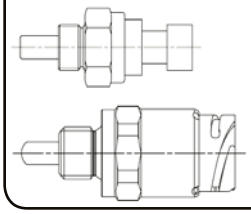

PACKARD
311-001-00116

DIN 72585
311-001-00205

OPTIONAL
Da ordinare separatamente
To be ordered separately

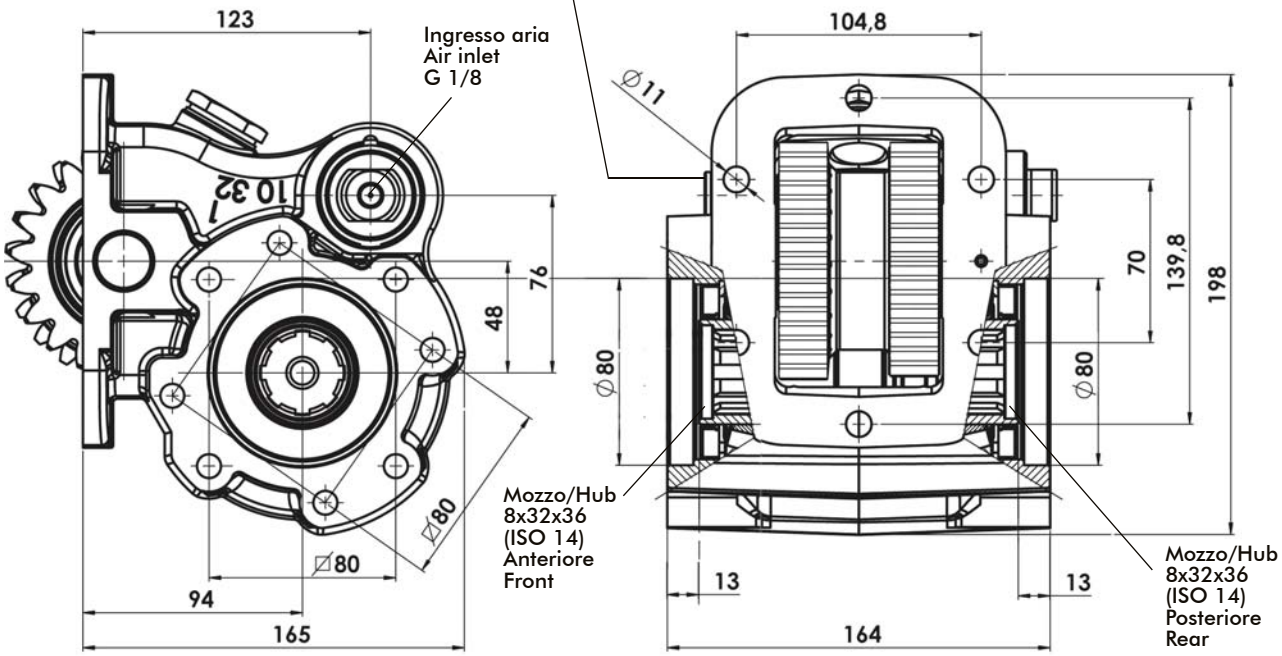

Tipo cambio *Gearbox*	Codice PTO *PTO code*	Versione *Version*	Giri pto a 1000 giri motore *Pto ratio@1000 eng.rpm*		Coppia massima *Max torque* Nm	Lato montaggio *Mounting side*	Uscita *Output*	Rotazione *Rotation*	Kit di montaggio *Mounting kit*	Peso *Weight*
			Lenta *Low*	Veloce *High*						
KAMAZ 14-100 5 MARCE/SPEED	086-3-2175	217	661	-------	350	Dx *Right*	Post. *Rear*	Orario (Anteriore) Antiorario (Posteriore) Cw (Front) Acw (Rear)	154-3-3044	16,2 Kg
KAMAZ 15-100 10 MARCE/SPEED			661	812						

Codice foglio:997-286-03217 Rev: // Data: Martedì 15 ottobre 2013

O.M.F.B. S.p.A. Hydraulic Components
We reserve the right to make any changes without notice.
Edition 2013.10 No reproduction, however partial, is permitted.
Via Cave, 7/9 25050 Provaglio d'Iseo (Brescia) Italy Tel.: +39.030.9830611
Fax: +39.030.9839207-208 Internet:www.omfb.it e-mail:info@omfb.it

OMFB HYDRAULIC COMPONENTS

COMPANY WITH QUALITY SYSTEM CERTIFIED BY DNV GL = ISO 9001 =