Миниатюрный телеграфный ключ на базе ATTiny13.

При разработке этого телеграфного ключа ставилась задача сделать очень простое устройство, а работа этого устройства должна удовлетворять и малоопытного телеграфиста и радиолюбителя, посвятившего работе на ключе долгие годы. Принципиальная схема ключа очень проста, ядром этой схемы является микроконтроллер ATTiny13. Он формирует выходной телеграфный сигнал с соотношением 1:3, регулирует скорость передачи в широком диапазоне скоростей, обеспечивает самоконтроль через подключенный миниатюрный капсюль. На выходе телеграфного ключа стоит транзистор VT1 (КТ503), в коллекторную цепь которого включено реле К1, контакты которого подключаются к передатчику.
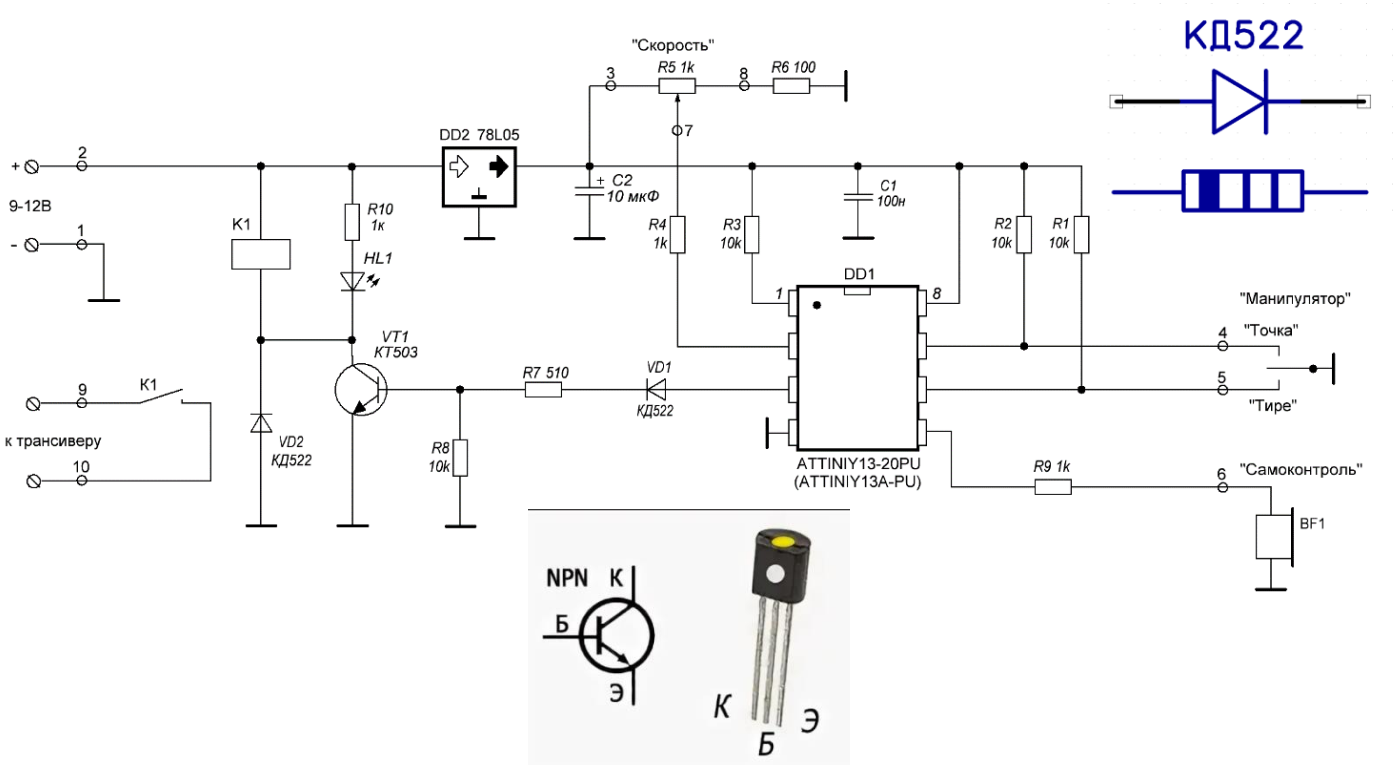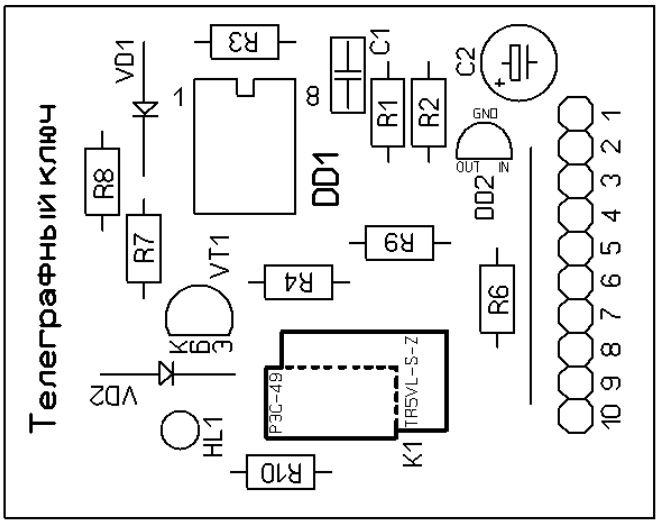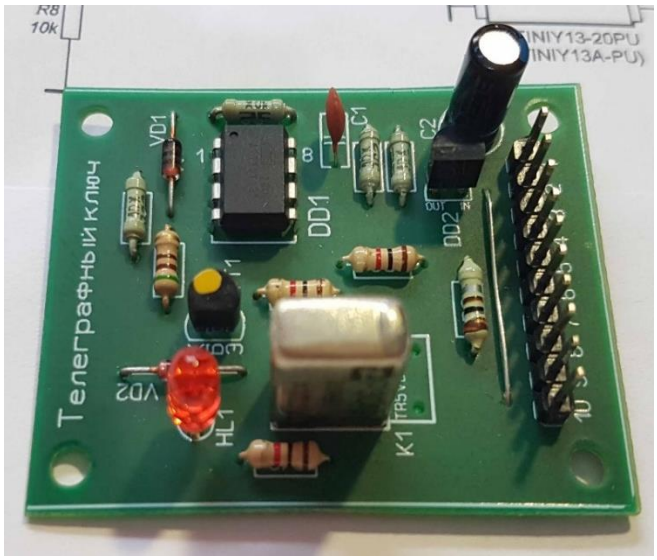
Правильно смонтированная плата в настройке не нуждается и работает при первом включении.