Wer.	Uwagi	Data	Podpis	Spr.

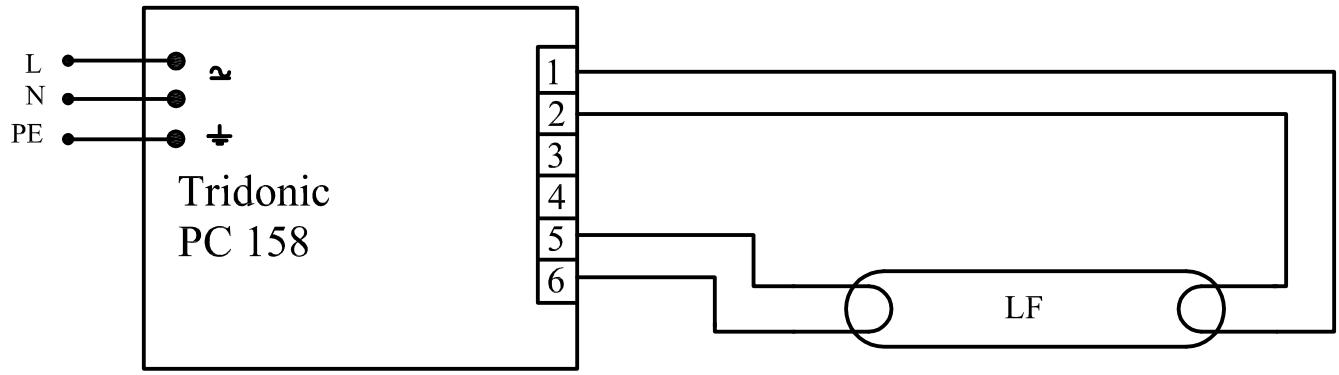

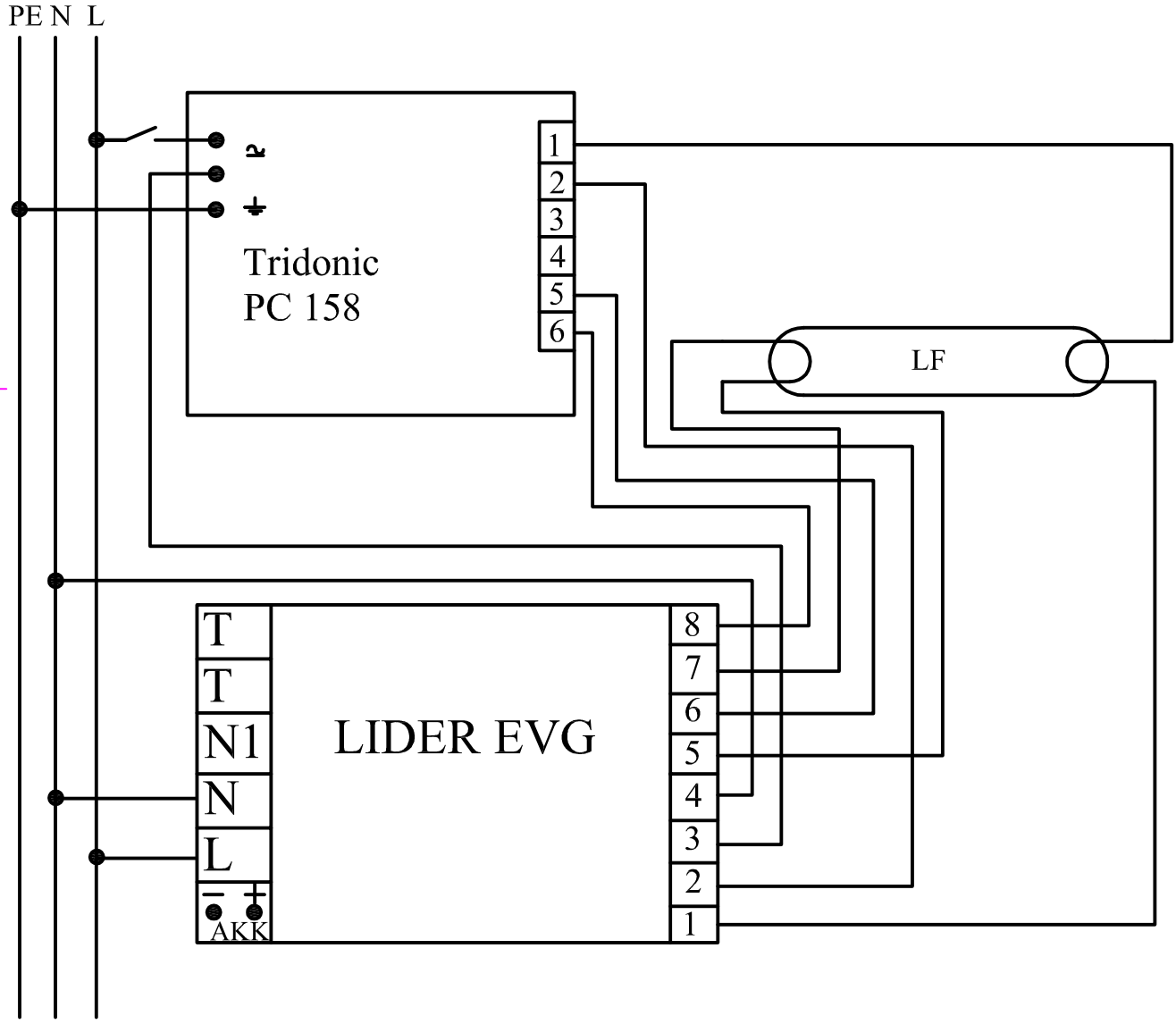

Poz.	Ilość	Tytuł/nazwa, materiał, wymiary itp.		Numer	
Projektował Awex		Sprawdził Awex	Zatwierdził – data Awex–2007/05/16	Nazwa pliku Tridonic	Data 2007/05/16	Skala 1:1

P.P.H.U. AWEX

Tridonic PC 158

Edycja	Arkusz
	1/1