Типовая схема насосной части ЭЦВ10-

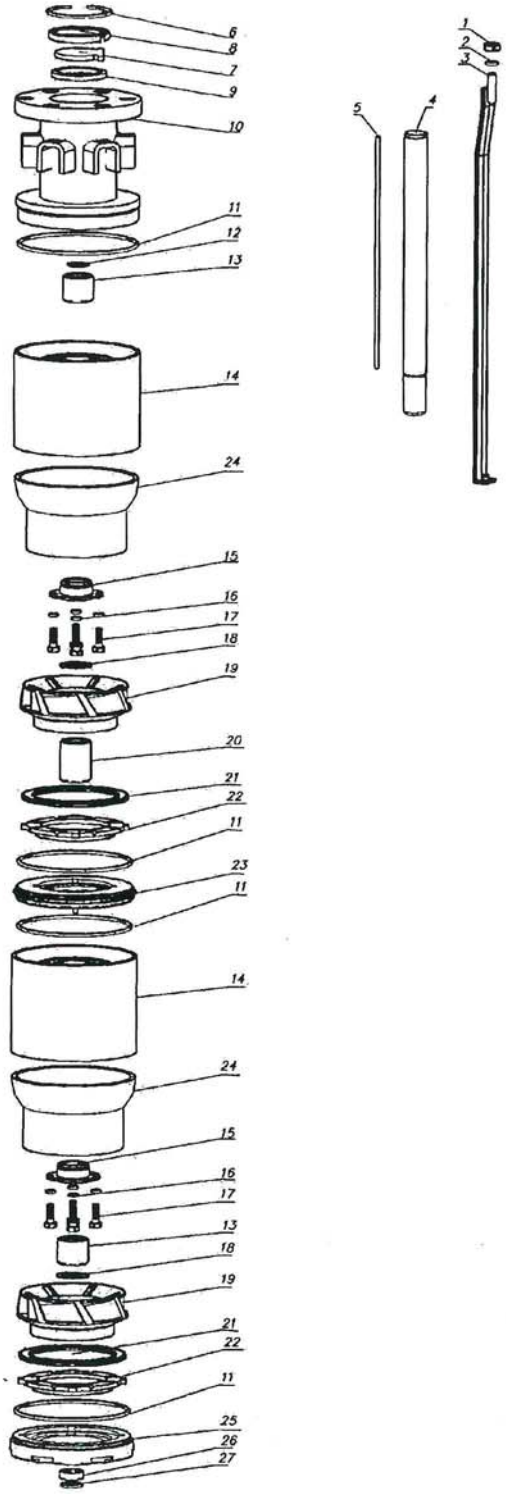

ИНВ № 2604
Мед 10.09.18

Поз	Название детали или узла	ЭЦВ 10-180-20 АМТ 2.960.152-04	ЭЦВ 10-180-30 АМТ 2.960.152	ЭЦВ 10-180-45 АМТ 2.960.152-01	ЭЦВ 10-180-70 АМТ 2.960.152-02	ЭЦВ 10-180-95 АМТ 2.960.152-03	ЭЦВ 10-180-120 АМТ 2.960.152-05	ЭЦВ 10-180-145 АМТ 2.960.152-06	ЭЦВ 10-180-175 АМТ 2.960.152-07	ЭЦВ 10-180-205 АМТ 2.960.152-08
1	Гайка М16 ГОСТ5915-70	6	6	6	6	6	6	6	6	6
2	Шайба 16.65Г ГОСТ6402-78	6	6	6	6	6	6	6	6	6
3	Стяжка АМТ 6.427.005-14	6								
3	Стяжка АМТ 6.427.005-03		6	6						
3	Стяжка АМТ 6.427.005-05				6					
3	Стяжка АМТ 6.427.005-06					6				
3	Стяжка АМТ 6.427.005-15						6			
3	Стяжка АМТ 6.427.005-16							6		
3	Стяжка АМТ 6.427.005-20								6	
3	Стяжка АМТ 6.427.005-21									6
4	Вал АМТ 8.300.047-04	1								
4	Вал АМТ 8.300.047		1	1						
4	Вал АМТ 8.300.047-02				1					
4	Вал АМТ 8.300.047-03					1				
4	Вал АМТ 8.300.047-05						1			
4	Вал АМТ 8.300.047-06							1		
4	Вал АМТ 8.300.047-07								1	
4	Вал АМТ 8.300.047-08									1
5	Шпонка 2-4x4xL	130	298	298	468	638	808	978	1148	1318
6	Кольцо пружинное АМТ 9.138.005	1	1	1	1	1	1	1	1	1
7	Клапан АМТ 4.465.004	1	1	1	1	1	1	1	1	1
8	Кольцо АМТ 8.680.008	1	1	1	1	1	1	1	1	1
9	Кольцо АМТ 8.257.031	1	1	1	1	1	1	1	1	1
10	Патрубок напорный АМТ 6.411.026	1	1	1	1	1	1	1	1	1
11	Кольцо АМТ 8.249.013	2	4	4	6	8	10	12	14	16
12	Кольцо стопорное A30DIN471 нерж	1	1	1	1	1	1	1	1	1
13	Втулка распорная АМТ 8.220.038	1	2	2	3	4	5	6	7	8
14	Отвод АМТ 5.883.116	1	2	2	3	4	5	6	7	8
15	Подшипник АМТ 6.261.033	1	2	2	3	4	5	6	7	8
16	Шайба 6.65Г ГОСТ6402-78	4	8	8	12	16	20	24	28	32
17	Винт с шестигранной головкой ГОСТ Р ИСО 4017-М6х14--A2L-70	4	8	8	12	16	20	24	28	32
18	Кольцо АМТ 8.240.081	1	2	2	3	4	5	6	7	8
19	Колесо рабочее АМТ 5.883.113	1		2						
19	Колесо рабочее АМТ 5.883.113-01				3	4	5	5	7	8
19	Колесо рабочее АМТ 5.883.113-02		2					1		
20	Втулка АМТ 8.220.041	-	1	1	2	3	4	5	6	7
21	Диск АМТ 8.613.047-01	1	2	2	3	4	5	6	7	8
22	Втулка АМТ 6.240.057	1	2	2	3	4	5	6	7	8
23	Диафрагма АМТ 5.892.034	-	1	1	2	3	4	5	6	7
24	Стакан направляющий АМТ 6.215.004	1	2	2	3	4	5	6	7	8
25	Фланец заборный АМТ 8.230.053-01	1	1	1	1	1	1	1	1	1
26	Кольцо упорное АМТ 8.240.179	1	1	1	1	1	1	1	1	1
27	Кольцо стопорное АМТ 8.240.015	1	1	1	1	1	1	1	1	1

НВ № 2604 20.09.18