Типовая схема агрегатов 2ЭЦВ6,8,10,12

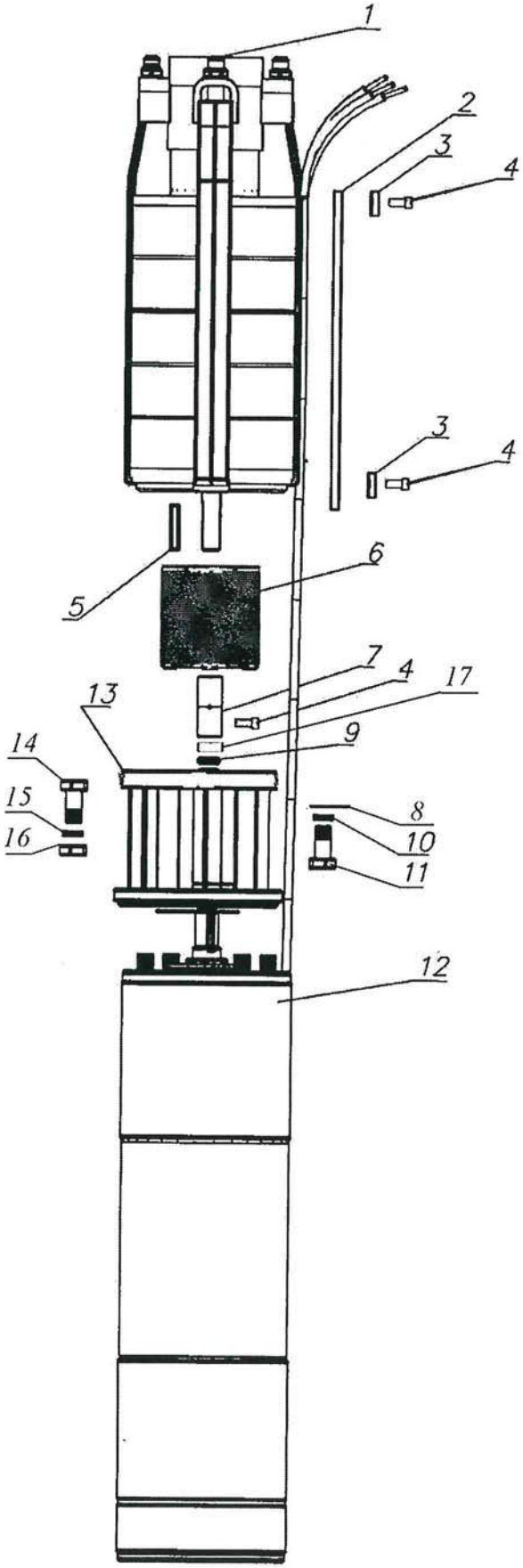

ИНВ № 1604
20.09.18

Поз.	Название детали или сборочной единицы и номер чертежа	Агрегат 2ЭЦВ8-40-40;	Агрегат 2ЭЦВ8-40-60;	Агрегат 2ЭЦВ8-40-90;	Агрегат 2ЭЦВ8-40-120;	Агрегат 2ЭЦВ8-40-150;	Агрегат 2ЭЦВ8-40-180;	Агрегат 2ЭЦВ8-40-200;
1.	Насос ЭЦВ8-40-40; АМТ2.960.022-07	1						
1.	Насос ЭЦВ8-40-60; АМТ2.960.022		1					
1.	Насос ЭЦВ8-40-90; АМТ2.960.022-02			1				
1.	Насос ЭЦВ8-40-120; АМТ2.960.022-03				1			
1.	Насос ЭЦВ8-40-150; АМТ2.960.022-04					1		
1.	Насос ЭЦВ8-40-180; АМТ2.960.022-05						1	
1.	Насос ЭЦВ8-40-200; АМТ2.960.022-08							1
2.	Кожух защитный АМТ8.634.008-09	1						
2.	Кожух защитный АМТ8.634.008-15		1					
2.	Кожух защитный АМТ8.634.009-26			1				
2.	Кожух защитный АМТ8.634.009-03				1			
2.	Кожух защитный АМТ8.634.009-01					1		
2.	Кожух защитный АМТ8.634.009-02						1	
2.	Кожух защитный АМТ8.634.009-22							1
3.	Скоба АМТ8.667.026	2	2					
3.	Скоба АМТ8.667.027			2	2	2	2	2
4.	Винт М5-6gx13.016 ГОСТ 17473-80	5	5	5	5	5	5	5
5.	Шпонка 130.000.5	1	1	1	1	1	1	1
6.	Сетка АМТ8.642.055	1	1					
6.	Сетка АМТ8.642.056			1	1	1	1	1
7.	Муфта соединительная АМТ8.340.017	1	1					
7.	Муфта соединительная АМТ8.340.010			1	1	1	1	1
8.	-							
9.	Шайба наборная ф17	1-9	1-9	1-9	1-9	1-9	1-9	1-9
10.	Шайба 10.65Г ГОСТ 6402-70	4	4					
10.	Шайба 12.65Г ГОСТ 6402-70			4	4	4	4	4
11.	Болт М10-8gx30.58 ГОСТ 7798-70	4	4					
11.	Болт М12-8gx30.58 ГОСТ 7798-70			4	4	4	4	4
12.	Электродвигатель ДАП 6-7,5; АМТ3.124.046-03	1						
12.	Электродвигатель ДАП 6-11; АМТ3.124.046-05		1					
12.	Электродвигатель ДАП 8-15; АМТ3.124.047-02			1				
12.	Электродвигатель ДАП 8-22; АМТ3.124.047-04				1			
12.	Электродвигатель ДАП 8-30; АМТ3.124.047-06					1		
12.	Электродвигатель ДАП 8-37; АМТ3.124.047-07						1	1
13	Фонарь АМТ6.240.079	1	1					
13	Фонарь АМТ6.240.082			1	1	1	1	1
14	Болт М16-6gx55.58.019 ГОСТ 7798-70			4	4	4	4	4
15	Шайба 16.65Г.016 ГОСТ 6402-70			4	4	4	4	4
16	Гайка М16-6Н.5 ГОСТ 5915-70			4	4	4	4	4

ПВ 2604 20.09.18

Поз.	Название детали или сборочной единицы и номер чертежа	Агрегат 2ЭЦВ8-40-40нрк;	Агрегат 2ЭЦВ8-40-60нрк;	Агрегат 2ЭЦВ8-40-90нрк;	Агрегат 2ЭЦВ8-40-120нрк;	Агрегат 2ЭЦВ8-40-150нрк;	Агрегат 2ЭЦВ8-40-180нрк;	Агрегат 2ЭЦВ8-40-200нрк;
1.	Насос ЭЦВ8-40-40нрк; АМТ2.960.022-07	1						
1.	Насос ЭЦВ8-40-60нрк; АМТ2.960.022		1					
1.	Насос ЭЦВ8-40-90нрк; АМТ2.960.022-01			1				
1.	Насос ЭЦВ8-40-120нрк; АМТ2.960.022-03				1			
1.	Насос ЭЦВ8-40-150нрк; АМТ2.960.022-04					1		
1.	Насос ЭЦВ8-40-180нрк; АМТ2.960.022-05						1	
1.	Насос ЭЦВ8-40-200нрк; АМТ2.960.022-08							1
2.	Кожух защитный АМТ8.634.008-09	1						
2.	Кожух защитный АМТ8.634.008-15		1					
2.	Кожух защитный АМТ8.634.009-05			1				
2.	Кожух защитный АМТ8.634.009-03				1			
2.	Кожух защитный АМТ8.634.009-01					1		
2.	Кожух защитный АМТ8.634.009-02						1	
2.	Кожух защитный АМТ8.634.009-22							1
3.	Скоба АМТ8.667.026	2	2					
3.	Скоба АМТ8.667.027			2	2	2	2	2
4.	Винт М5-6gx13.016 ГОСТ 17473-80	5	5	5	5	5	5	5
5.	Шпонка 130.000.5	1	1	1	1	1	1	1
6.	Сетка АМТ8.642.055	1	1					
6.	Сетка АМТ8.642.056			1	1	1	1	1
7.	Муфта соединительная АМТ8.340.017	1	1					
7.	Муфта соединительная АМТ8.340.010			1	1	1	1	1
8.	-							
9.	Шайба наборная ф17	1-9	1-9	1-9	1-9	1-9	1-9	1-9
10.	Шайба 10.65Г ГОСТ 6402-70	4	4					
10.	Шайба 12.65Г ГОСТ 6402-70			4	4	4	4	4
11.	Болт М10-8gx30.58 ГОСТ 7798-70	4	4					
11.	Болт М12-8gx30.58 ГОСТ 7798-70			4	4	4	4	4
12.	Электродвигатель ДАП 6-7,5; АМТ3.124.046-03	1						
12.	Электродвигатель ДАП 6-11; АМТ3.124.046-05		1					
12.	Электродвигатель ДАП 8-15; АМТ3.124.047-02			1				
12.	Электродвигатель ДАП 8-22; АМТ3.124.047-04				1			
12.	Электродвигатель ДАП 8-30; АМТ3.124.047-06					1		
12.	Электродвигатель ДАП 8-37; АМТ3.124.047-07						1	1
13	Фонарь АМТ6.240.079	1	1					
13	Фонарь АМТ6.240.082			1	1	1	1	1
14	Болт М16-6gx55.58.019 ГОСТ 7798-70			4	4	4	4	4
15	Шайба 16.65Г.016 ГОСТ 6402-70			4	4	4	4	4
16	Гайка М16-6Н.5 ГОСТ 5915-70			4	4	4	4	4

ИНВ № 1604 Дата 20.09.18