NO.	B14D710S-2021-A0

WEIGUANG®

SPECIFICATION 规格说明

HANGZHOU WEIGUANG ELECTRONIC CO.,LTD.

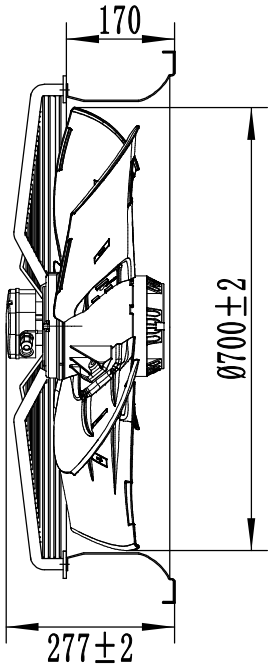

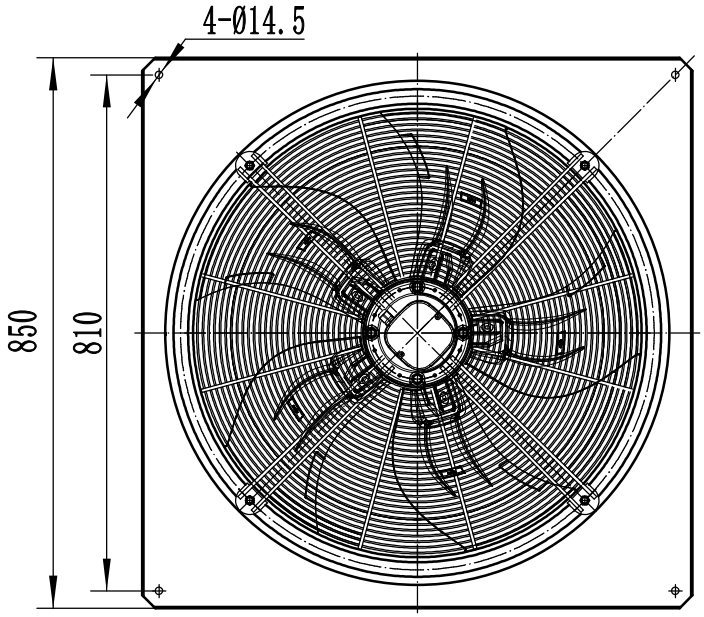

UNIT 类型	Axial fan motor 外转子轴流风机
MOTOR 电机型式	Three phases motor
MOTOR TYPE 电机型号	YWF4D-710S-180/105-B1
VOLTAGE 额定电压 (V)	380
FREQUENCY 频率 (Hz)	50
INPUT POWER 输入功率 (W)	2260
CURRENT 电流 (A)	4.40
SPEED 转速 (r/min)	1380
AIR FLOW 风量 (m³/h)	19500(140Pa)
NOISE 噪音 (dBA)	79
ROTATION 旋转方向	CW ,looking into the end-shield 顺时针，从端盖端方向看
INSULATION CLASS 绝缘等级	F
MOTOR PROTECTION 电机保护	Thermocontact 150±5℃ 热保护器
TEMPERATURE RISE 温升	75K max 运行温升不超过75K
PROTECTION CLASS 防护等级	IP55
OPERATING TYPE 工作定额	S1 连续工作制
AMBIENT TEMPERATURE 适用环境温度	-30°C +60°C
BEARINGS 轴承型式	Ball bearings 滚珠轴承
MOUNTING TYPE 安装方式	Horizontal or Vertical 垂直或水平安装
ELECTRICAL CONNECTION 电源线	Lead wire 1330UL 6G 1.31mm², Length 100mm in terminal box connected 接线盒（6芯1.31mm²线长100mm）
APPROVALS 认证标记	CE
NET WEIGHT/GROSS WEIGHT净重/毛重	40/55kg
PACKING 包装	86.0*86.0*37cm

LABEL (铭牌):

WEIGUANG® Axial Fan Motor
YWF4D-710S-180/105-B1
380V 50Hz 4.40A 2260W 1380r/min
CL.F IP55 XX/XX
CE

FLOW RATE CURVE（风量曲线）:

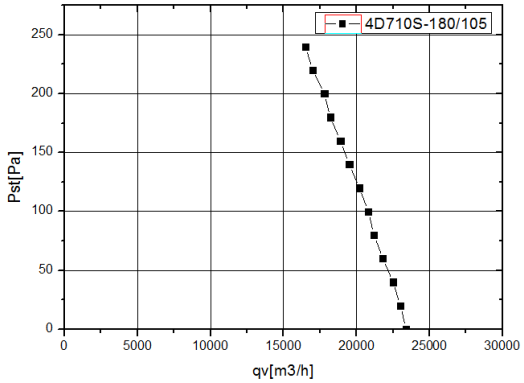

WIRING DIAGRAM（接线图）:

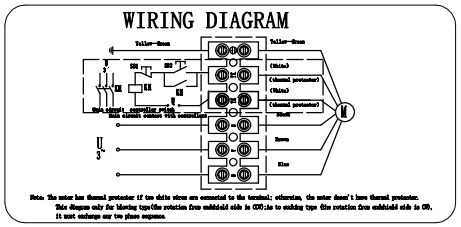

							SIGN	DATE	TITLE YWF4D-710S-180/105-B1
						DRN. BY			
						CHD. BY			PROJECTION
						ENG. BY			A4
REV.	DESCRIPTION	APPROVED	DATE			APP. BY			SCALE / SHEET: of