S+S REGELTECHNIK

Реле давления дифференциальное для воздуха, с монтажным уголком, вкл. комплект соединительных деталей

Механическое дифференциальное реле давления / реле контроля давления **PREM**ASREG® **DS 1**, с металлическим уголком для крепления, пригодно для контроля избыточного давления, разности давлений и разрежения в воздухе, газообразных, неагрессивных средах в воздушных каналах, в устройствах подвода и отвода воздуха. Может применяться в качестве реле контроля потока, дифференциального реле давления, реле контроля давления – для контроля потока в электрических отопительных батареях, для контроля состояния клиновых ремней и фильтров, в качестве предохранителя недостаточного давления воздуха, для контроля вентиляторов, вентиляционных заслонок или в качестве предельного регулятора. Настройка порога срабатывания производится по расположенной внутри прецизионной шкале.

Прибор калибруется на заводе при изготовлении. Реле давления DS1 поставляется с комплектом соединительных деталей **ASD-06** (соединительный шланг длиной 2 м, два присоединительных патрубка, винты) и монтажным уголком **DS-MW-Z**.

DS 1
с монтажным уголком

ТЕХНИЧЕСКИЕ ДАННЫЕ

Коммутационная способность: (контактная нагрузка)	5 (0,8) А; 250 В переменного тока, 4 (0,7) А, 30 В постоянного тока
Контакт:	однополюсный беспотенциальный переключатель (переключающий контакт), многослойный позолоченный контакт (пригоден для устройств с ПЦУ)
Диапазон давлений:	см. таблицу, высокая точность настройки благодаря отдельной шкале для каждого реле
Корпус:	нижняя часть: поликарбонат (10 % стекловолокна), цвет – светло-серый (аналогичен RAL 7035), защелкивающейся крышкой: поликарбонат, прозрачная, кабельный зажим PG 11, с разгрузкой от натяжения
Температура корпуса:	–30 ...+85 °C
Мембрана:	силикон, ЖСК (жидкий силиконовый каучук, подвергнутый термообработке при +200 °C, не выделяет газы, не содержит и не выделяет веществ, ослабляющих адгезию лакокрасочных покрытий), пороги переключения с высокой долговременной стабильностью благодаря трапециевидной мембране с выпуклостью
Допустимая влажность воздуха:	< 90 % относительной влажности, без конденсата
Эл. подключение:	0,14–1,5 мм², по винтовым зажимам (с защитой от проворачивания)
Подвод давления:	с соединительным штуцером для напорного шланга Ø 6 мм
Крепление:	**при помощи металлического уголка DS-MW-Z** (входит в объем поставки) (опционально – другие формы, см. таблицу) Рекомендуемое монтажное положение: вертикально (присоединительными патрубками вниз) – заводская настройка; горизонтально (колпаком вверх / вниз)
Класс защиты:	II (согласно EN 60 730)
Степень защиты:	**IP 54** (согласно EN 60 529) с крышкой
Нормы:	соответствие CE-нормам, директива 2014 / 35 / EU «Низковольтное оборудование»
Испытания:	DVGW (согласно DIN 1854), VDE 0630, EN 61058, директива «Устройства потребления газа» 2009 / 142 / EU, «Электромагнитная совместимость», CE 0085 A P 0918
ПРИНЦИП РАБОТЫ	контакты 1 – 2 размыкаются при увеличении давления / разности давлений до заданного значения. Контакты 1–3 замыкаются при падении давления / разности давлений и могут быть использованы как сигнальный контакт.
ПРИНАДЛЕЖНОСТИ	
ASD-06	**Комплект соединительных деталей** (прямые ниппели) (входит в объем поставки)
DS-MW-Z	**Монтажным уголком** (входит в объем поставки)
DS-MW-L	**Монтажным уголком** (опционально)
DS1-MW-U	**Монтажным уголком** (опционально), универсальный уголок для вертикального или горизонтального монтажа
WS-04	**Приспособление для защиты от непогоды и солнечных лучей**, 130 x 180 x 135 мм, из высококачественной стали **V2A** (1.4301)

Схема подключения **DS 1**

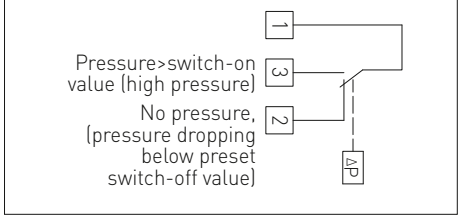

Габаритный чертеж **DS 1**
с монтажным уголком
DS-MW-Z

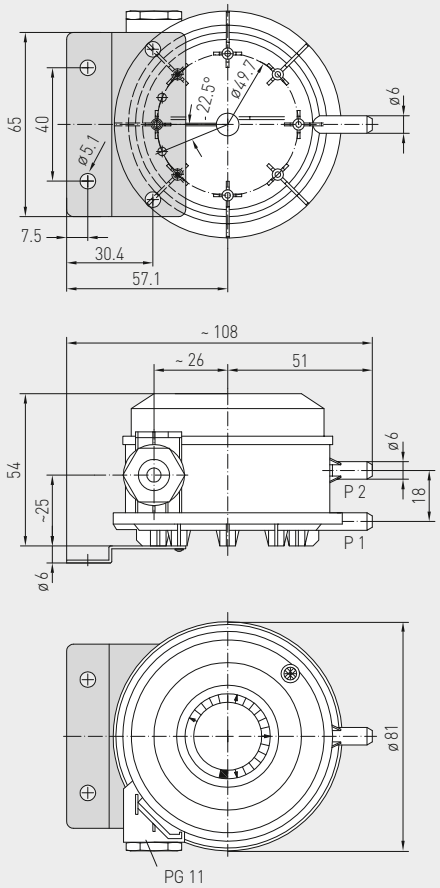

S+S REGELTECHNIK

Реле давления дифференциальное для воздуха, с монтажным кольцом, вкл. комплект соединительных деталей

Механическое дифференциальное реле давления / реле контроля давления **PREM**ASREG® **DS 2**, основание с четырьмя отверстиями для крепления, пригодно для контроля избыточного давления, разности давлений и разрежения в воздухе, газообразных, неагрессивных средах в воздушных каналах, в устройствах подвода и отвода воздуха. Может применяться в качестве реле контроля потока, дифференциального реле давления, реле контроля давления – для контроля потока в электрических отопительных батареях, для контроля состояния клиновых ремней и фильтров, в качестве предохранителя недостаточного давления воздуха, для контроля вентиляторов, вентиляционных заслонок или в качестве предельного регулятора. Настройка порога срабатывания производится по расположенной внутри прецизионной шкале.

Прибор калибруется на заводе при изготовлении. Реле давления DS 2 поставляется с комплектом соединительных деталей **ASD-06** (соединительный шланг длиной 2 м, два присоединительных патрубка, винты) и монтажное кольцо **DS-MR-K**.

DS 2
с монтажным кольцом

ТЕХНИЧЕСКИЕ ДАННЫЕ

Коммутационная способность: (контактная нагрузка)	5 (0,8) А; 250 В переменного тока, 4 (0,7) А; 30 В постоянного тока
Контакт:	однополюсный беспотенциальный переключатель (переключающий контакт), многослойный позолоченный контакт (пригоден для устройств с ПЦУ)
Диапазон давлений:	см. таблицу, высокая точность настройки благодаря отдельной шкале для каждого реле
Корпус:	нижняя часть: поликарбонат (10 % стекловолокна), цвет – светло-серый (аналогичен RAL 7035), защелкивающейся крышкой: поликарбонат, прозрачная, кабельный зажим PG 11, с разгрузкой от натяжения
Температура корпуса:	–30 ...+85 °C
Мембрана:	силикон, ЖСК (жидкий силиконовый каучук, подвергнутый термообработке при +200 °C, не выделяет газы, не содержит и не выделяет веществ, ослабляющих адгезию лакокрасочных покрытий), пороги переключения с высокой долговременной стабильностью благодаря трапециевидной мембране с выпуклостью
Допустимая влажность воздуха:	< 90 % относительной влажности, без конденсата
Эл. подключение:	0,14–1,5 мм², по винтовым зажимам (с защитой от проворачивания)
Подвод давления:	с соединительным штуцером для напорного шланга Ø 6 мм
Крепление:	**на пластиковое основание с 4 отверстиями** (входит в объем поставки) Рекомендуемое монтажное положение: вертикально (присоединительными патрубками давления вниз) – заводская настройка; горизонтально (колпаком вверх/вниз)
Класс защиты:	II (согласно EN 60 730)
Степень защиты:	**IP 54** (согласно EN 60 529) с крышкой
Нормы:	соответствие CE-нормам, директива 2014 / 35 / EU «Низковольтное оборудование»
Испытания:	DVGW (согласно DIN 1854), VDE 0630, EN 61058, директива «Устройства потребления газа» 2009 / 142 / EU, «Электромагнитная совместимость», CE 0085 A P 0918
ПРИНЦИП РАБОТЫ	контакты 1 – 2 размыкаются при увеличении давления / разности давлений до заданного значения. Контакты 1–3 замыкаются при падении давления / разности давлений и могут быть использованы как сигнальный контакт.
ПРИНАДЛЕЖНОСТИ	
ASD-06	**Комплект соединительных деталей** (прямые ниппели) (входит в объем поставки)
DS-MR-K	**Монтажное кольцо** (содержится в комплекте поставки)
WS-04	**Приспособление для защиты от непогоды и солнечных лучей**, 130 x 180 x 135 мм, из высококачественной стали **V2A** (1.4301)

Схема подключения **DS 2**

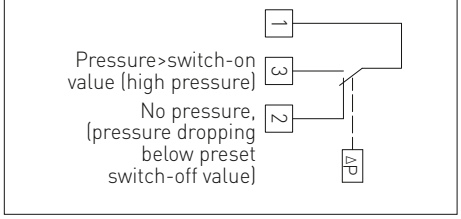

Габаритный чертеж **DS 2**
с монтажным кольцом
DS-MR-K

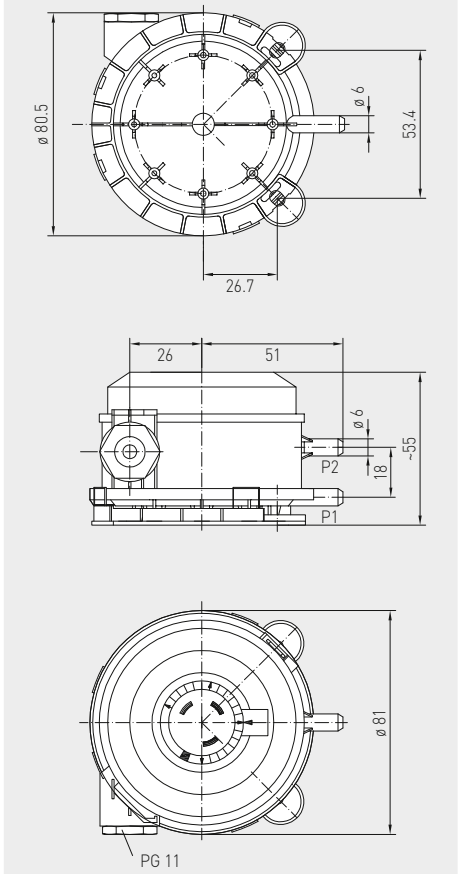

PREMASREG® DS 1
PREMASREG® DS 2

Реле давления дифференциальное для воздуха,
вкл. комплект соединительных деталей

S+S REGELTECHNIK

Габаритный чертеж **DS - MW-Z**
Монтажный уголок

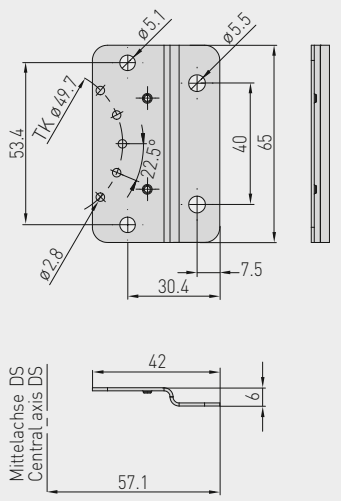

Габаритный чертеж **DS - MW-L**
Монтажный уголок

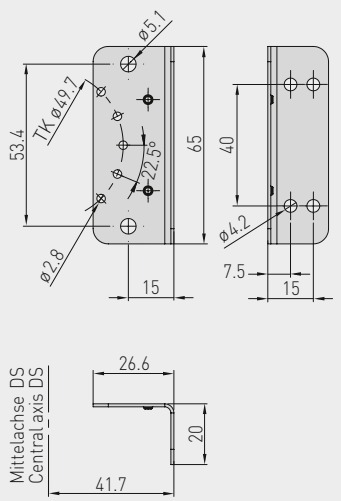

Габаритный чертеж **DS - MW-U**
Монтажный уголок

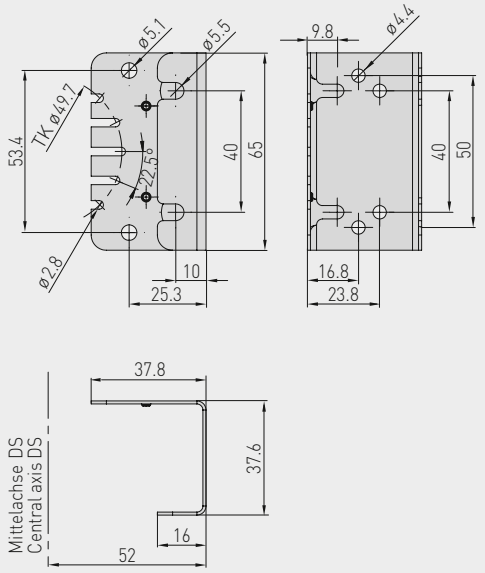

Схема монтажа **DS 1 / DS 2**

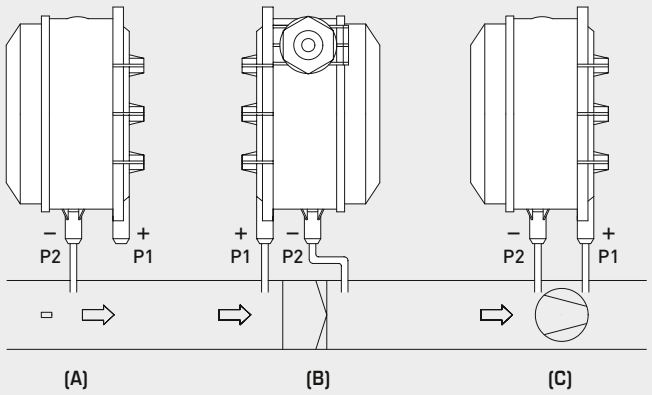

DS 1 / DS 2
Подключение

органы настройки внутри

соединительные зажимы с защитой от проворачивания

ВИДЫ КОНТРОЛЯ ДАВЛЕНИЯ:

(A) Контроль пониженного давления:
P1 (+) не присоединен, открыт для атмосферного воздуха
P2 (–) присоединен к каналу

(B) Контроль фильтра:
P1 (+) включен перед фильтром
P2 (–) включен после фильтра

(C) Контроль вентилятора:
P1 (+) включен после вентилятора
P2 (–) включен перед вентилятором

Присоединительные патрубки для давления обозначены на реле давления как P1 (+) — высокое давление и P2 (–) — низкое давление.

Таблица пересчета значений давления:

Единицы =	бар	мбар	Па	кПа	м вод. ст.
1 Па	0,00001 бар	0,01 мбар	1 Па	0,001 кПа	0,000101971 м вод. ст.
1 кПа	0,01 бар	10 мбар	1000 Па	1 кПа	0,101971 м вод. ст.
1 бар	1 бар	1000 мбар	100000 Па	100 кПа	10,1971 м вод. ст.
1 мбар	0,001 бар	1 мбар	100 Па	0,1 кПа	0,0101971 м вод. ст.
1 м вод. ст.	0,0980665 бар	98,0665 мбар	9806,65 Па	9,80665 кПа	1 м вод. ст.

Реле давления дифференциальное для воздуха, вкл. комплект соединительных деталей

Габаритный чертеж **DS-MR-K** Монтажное кольцо

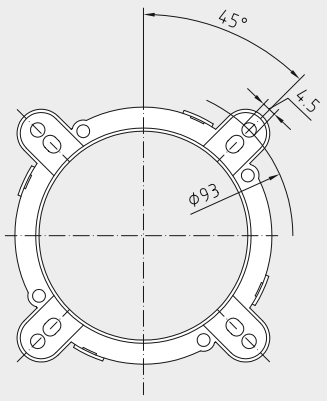

Габаритный чертеж **ASD-06** Комплект соединительных деталей

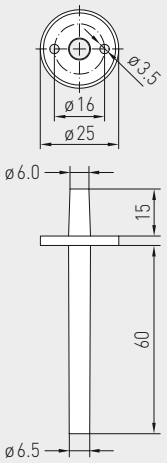

Габаритный чертеж **ASD-07** Соединительный ниппель

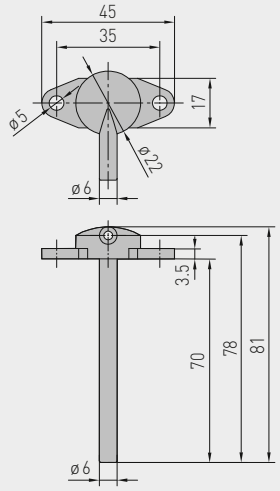

WS-04 Приспособление для защиты от непогоды и солнечных лучей (опция)

ASD-06 Комплект соединительных деталей

ASD-07 Соединительный ниппель

PREMASREG® DS 1 Реле давления дифференциальное с монтажным уголком, *Premium*
PREMASREG® DS 2 Реле давления дифференциальное с монтажным кольцом, *Standard*

Тип	Диапазон давления	(настраиваемый)	Зона нечувствительности, прибл.	Макс. давление	Арт. №
DS 1 / WG02	*Premium*				**с монтажным уголком DS-MW-Z**
DS-106	20…300 Па	(0,2…3,0 мбар)	0,1 мбар ± 15 %	5000 Па (50 мбар)	1302-4011-0000-000
DS-106 A	50…500 Па	(0,5…5,0 мбар)	0,2 мбар ± 15 %	5000 Па (50 мбар)	1302-4012-0000-000
DS-106 B	100…1000 Па	(1,0…10,0 мбар)	0,4 мбар ± 15 %	5000 Па (50 мбар)	1302-4013-0000-000
DS-106 C	500…2000 Па	(5,0…20,0 мбар)	1,0 мбар ± 15 %	5000 Па (50 мбар)	1302-4014-0000-000
DS-106 D	1000…5000 Па	(10,0…50,0 мбар)	2,5 мбар ± 15 %	7500 Па (75 мбар)	1302-4015-0000-000
DS 2 / WG03B	*Standard*				**с монтажным кольцом DS-MR-K**
DS-205 F	20…300 Па	(0,2…3,0 мбар)	0,1 мбар ± 15 %	5000 Па (50 мбар)	1302-4026-0000-000
DS-205 B	50…500 Па	(0,5…5,0 мбар)	0,2 мбар ± 15 %	5000 Па (50 мбар)	1302-4022-0000-000
DS-205 D	100…1000 Па	(1,0…10,0 мбар)	0,4 мбар ± 15 %	5000 Па (50 мбар)	1302-4027-0000-000
DS-205 E	500…2000 Па	(5,0…20,0 мбар)	1,0 мбар ± 15 %	5000 Па (50 мбар)	1302-4028-0000-000

ПРИНАДЛЕЖНОСТИ

DS-MW-Z	**Монтажный уголок** из листовой стали, **Z**-образной формы **(DS 1: входит в объем поставки)**	7100-0063-0000-000
DS-MW-L	**Монтажный уголок** из листовой стали, **L**-образной формы	7100-0063-1000-000
DS-MW-U	**Монтажный уголок** из листовой стали, **U**-образной формы	7100-0060-9000-000
ASD-06	**Комплект соединительных деталей (входит в объем поставки)** состоит из 2 соединительных ниппелей (прямых) из акрилонитрил-бутадиенстирола (ABS), двухметрового шланга из ПВХ (мягкий, устойчивый к ультрафиолетовому излучению) и 4 саморезов	7100-0060-3000-000
ASD-07	**2 соединительных ниппеля** (угловых, 90°) из пластика ABS	7100-0060-7000-000
WS-04	**Приспособление для защиты от непогоды и солнечных лучей,** 130 x 180 x 135мм, из высококачественной стали **V2A** (1.4301)	7100-0040-7000-000
	Подробная информация в последнем разделе «Принадлежности»!	