HGM2-300-ID40

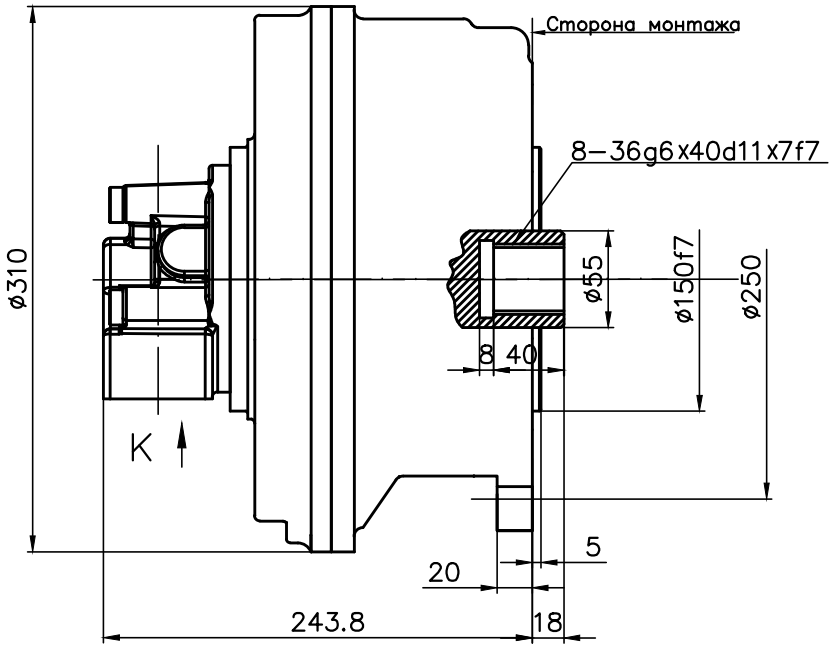


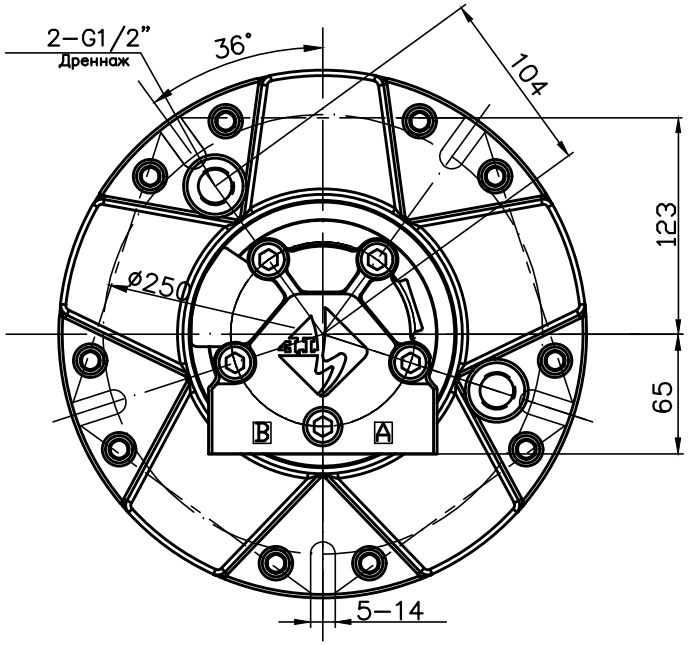


Направление вращения

Направление потока

Направление вращения

Вид K

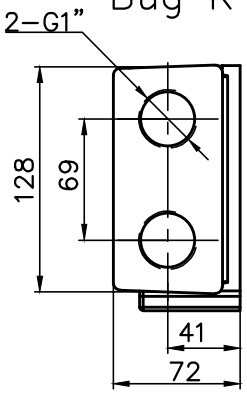


| Наименование параметра | Значение параметра |
|---|---|
| Рабочий объем | 304см³/об |
| Номинальное давление | 250бар |
| Номинальный крутящий момент | 47,5н*м/МПа |
| Удельный крутящий момент | 1188н*м |
| Максимальная мощность | 59 кВт |
| Максимальная скорость вращения | 750 об/мин |

| | | | | | | | |
|---|---|---|---|---|---|---|---|
| Изм. | Лист | N° докум. | Подпись | Дата | HGM2-300-ID40 | | |
| Разраб. | | | | | Гидромотор радиально-поршневой | Лит. | Масса | Масшт. |
| Пров. | | | | | | И | 47 | |
| Т.контр. | | | | | Габаритный чертеж | Лист | Листов 1 |
| Н.контр. | | | | | | | |
| Утв. | | | | | | | |

Перв. примен. | Справ. N° | Подп. и дата | Инв. N° дубл. | Взам. инв. N° | Подп. и дата | Инв. N° подл.

Формат А2