ЭТИКЕТКА

ТИРИСТОРЫ СИММЕТРИЧНЫЕ
ТС 106-10, ТС 106-16

Кремниевые эпитаксиально-планарные тиристоры в металлопластмассовом корпусе типа КТ-28 предназначены для работы в схемах источников вторичного электропитания, схемах телефонной связи и другой радиоэлектронной аппаратуре.

Масса прибора не более 3 г.

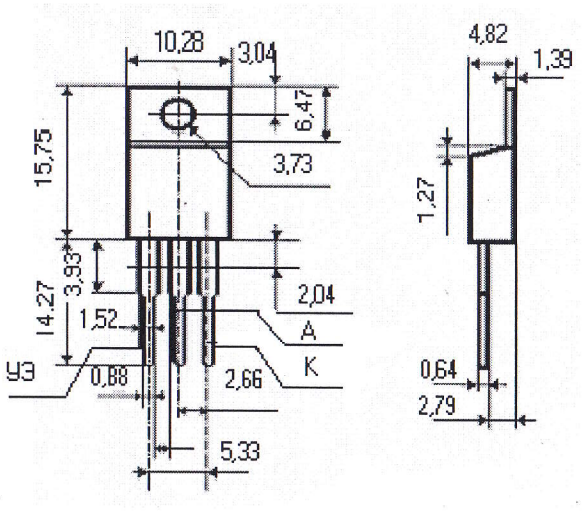

ОСНОВНЫЕ ЭЛЕКТРИЧЕСКИЕ ПАРАМЕТРЫ ПРИ $t_{окр}$=(25±10)°С

Тип	Максимально допустимый действующий ток в открытом состоянии $I_{ос.ср.max}$, А	Повторяющееся импульсное напряжение в закрытом состоянии, $U_{зс.обр.п.}$, В	Отпирающий постоянный ток управления $I_{у.\ от.}$, мА	Отпирающее постоянное напряжение управления, $U_{у.от.}$, В	Повторяющийся импульсный ток в закрытом состоянии, $I_{повт.и.зкр.}$, мА	Импульсное напряжение в открытом состоянии, $U_{ос.и.}$, В	Ток удержания в открытом состоянии, $I_{уд.}$, мА
ТС 106-10	10	100÷1200	75	3,5	1,5	1,65	45
ТС 106-16	16	100÷1200	100	3,5	1,5	1,65	45

Примечание: маркировка цифровая.

Драгоценных металлов не содержится

Сведения о приемке

Тиристоры симметричные ТС106-10 соответствуют ТУ 6341-022-07619062-04

Место для штампа ОТК ОТК-25

Место для штампа « Перепроверка произведена»

Место для штампа ОТК Место для штампа ОТК Место для штампа ОТК

ЭТИКЕТКА

ТИРИСТОРЫ
Т 106-10

Кремниевые эпитаксиально-планарные тиристоры в металлопластмассовом корпусе типа КТ-28 предназначены для работы в схемах источников вторичного электропитания, схемах телефонной связи и другой радиоэлектронной аппаратуре.

Масса прибора не более 3 г.

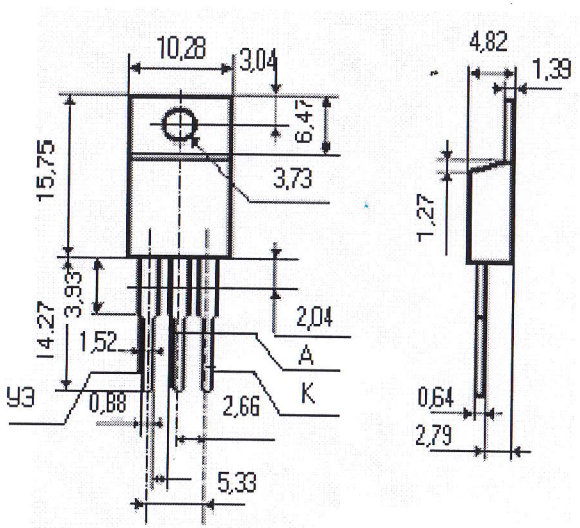

ОСНОВНЫЕ ЭЛЕКТРИЧЕСКИЕ ПАРАМЕТРЫ ПРИ $t_{окр}$=(25±10)°С

Loc,cp max (loc,max), А	$U_{зс}$, п, В; $U_{обр}$, п, В	$I_{у}$, от, мА
10	100÷800	25

Содержание драгметаллов в одном тиристоре: драгоценных металлов не содержится

Сведения о приемке

Тиристоры Т106-10 соответствуют ТУ 6341-022-07619062-04

Место для штампа ОТК ОТК-25

Место для штампа « Перепроверка произведена»

Место для штампа ОТК