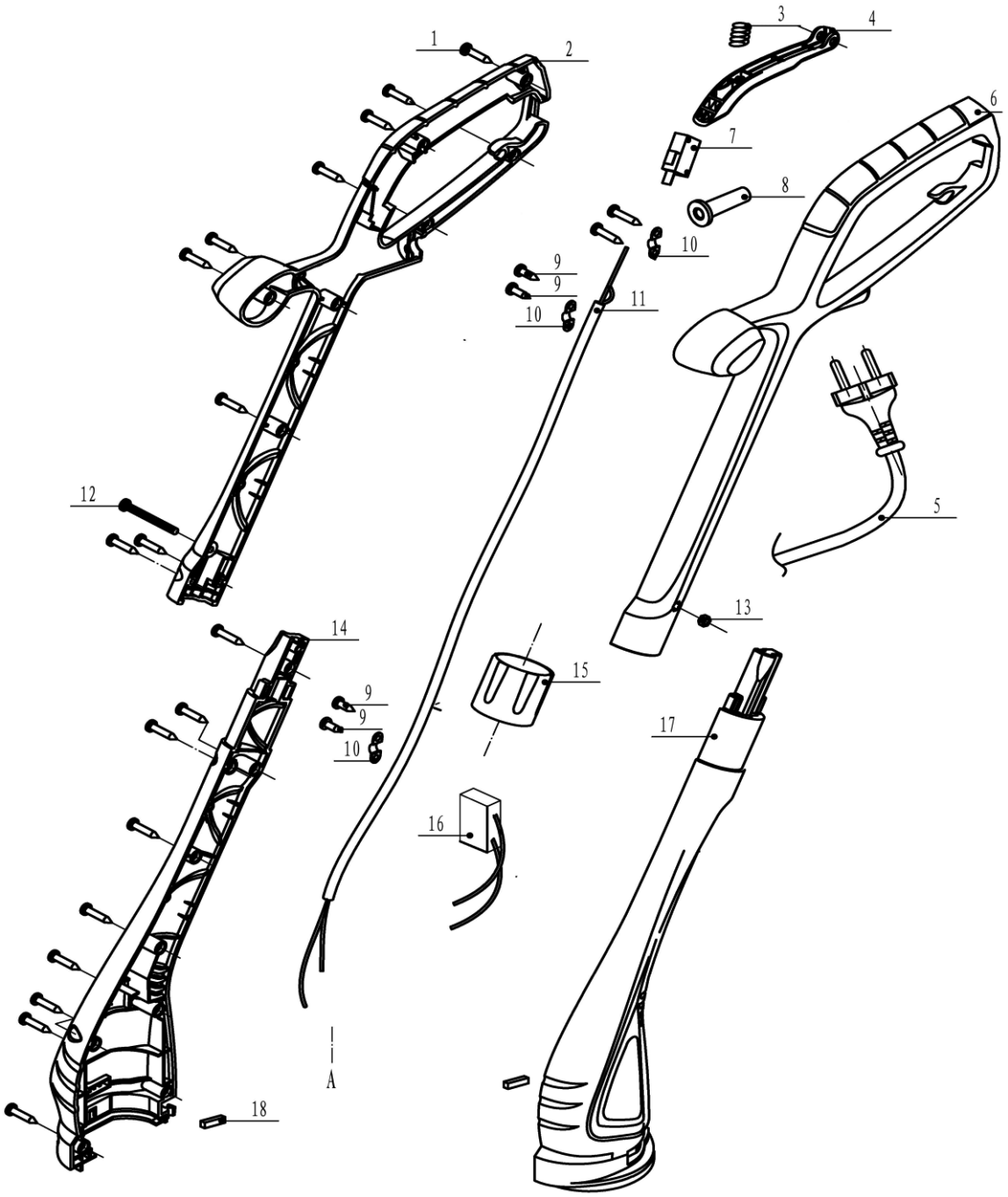

№	Артикул	Наименование	Кол
1		Винт	18
2		Корпус верхний правый	1
3		Пружина	1
4		Клавиша	1
5		Шнур сетевой	1
6		Корпус верхний левый	1
7	791-790-07	Выключатель	1
8		Резинка шнура	1
9		Винт	7
10		Зажим	3
11		Провод	0.8m
12		Винт	1
13		Гайка	1
14		Корпус нижний правый	1
15		Кольцо	1
16		Конденсатор	1
17		Корпус нижний левый	1
18		Амортизатор	1

Триммер электрический

DDE

Модель **ET350**

Артикул **791-790**

Лист 1

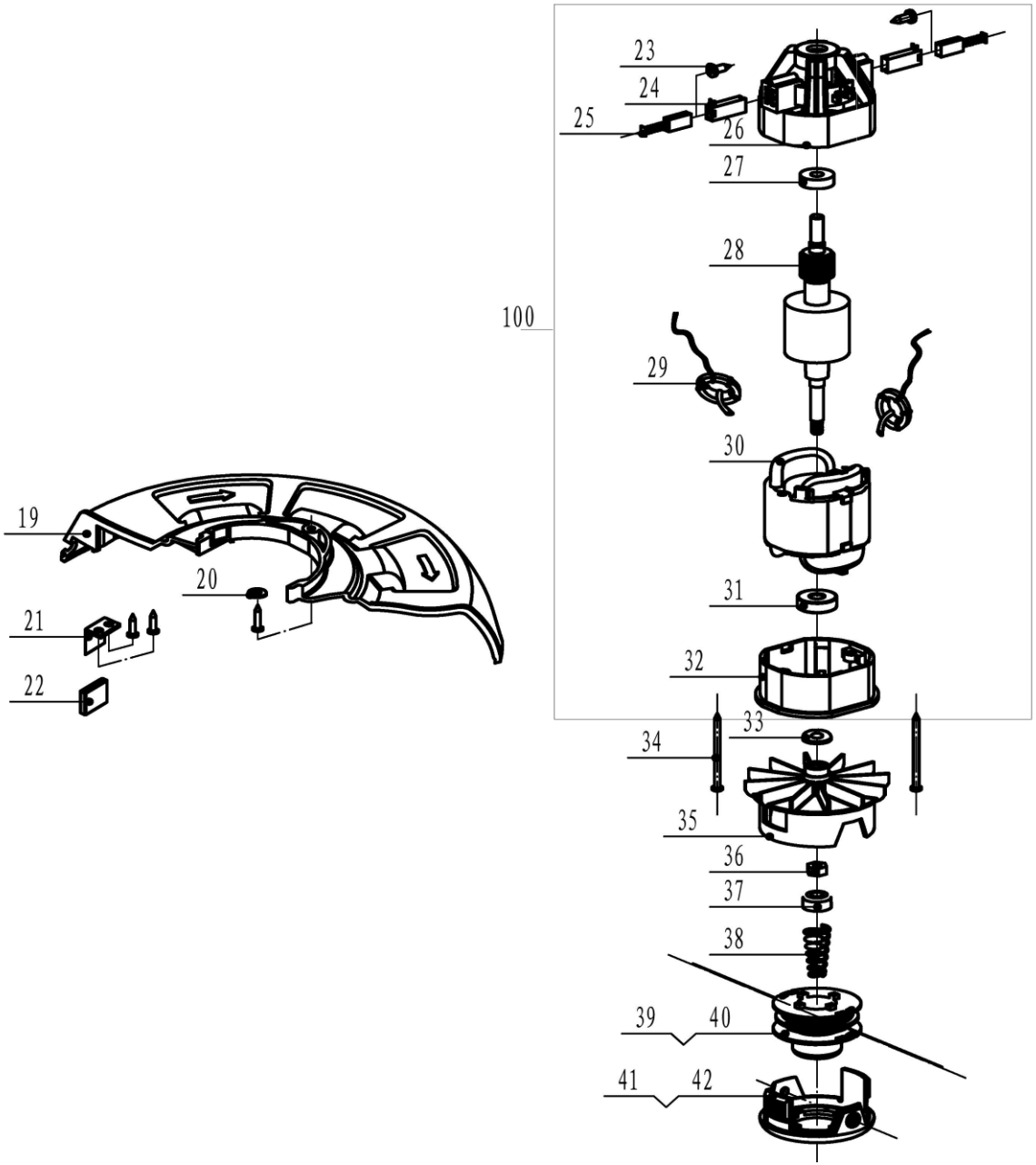

№	Артикул	Наименование	Кол
19	791-790-19	Кожух защитный	1
20		Шайба	1
21	791-790-21	Нож	1
22		Кожук ножа	1
35	791-790-100	Головка 35-42	1
100	791-790-28	Двигатель 23-32	1

Триммер электрический

DDE

Модель
ET350

Артикул
791-790

Лист 2