Инструкция.

1. Соединение боковин горизонтальными балками.

Соединить боковины горизонтальными балками. Верхняя и две нижние балки ставятся в строго определенные пазы, места их установки показаны в выносках во 2-м пункте инструкции. Остальные горизонтальные балки устанавливаются исходя из пожеланий по расположению полок.

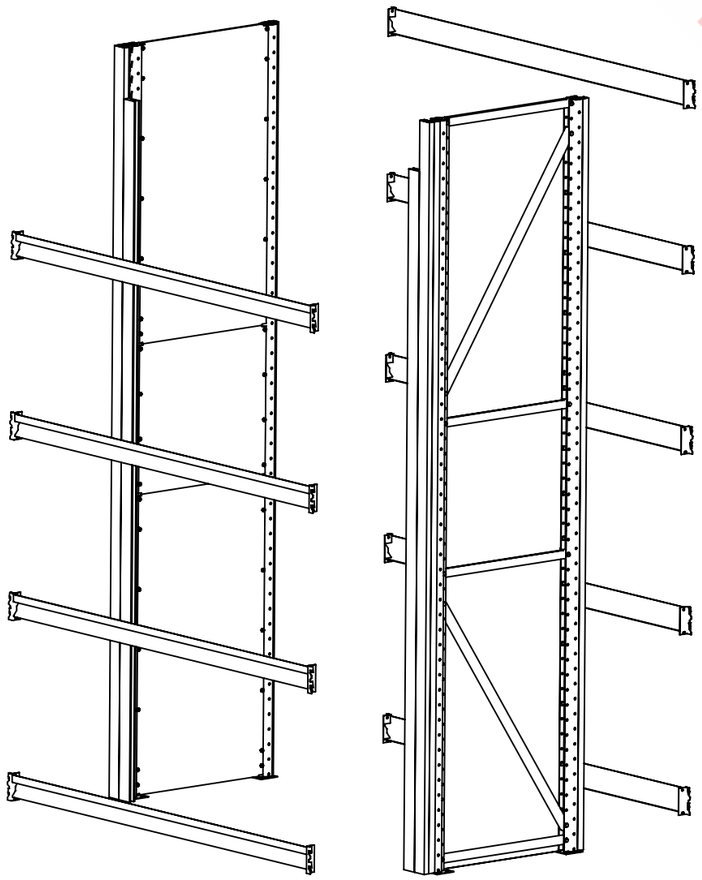

2. Установка фиксаторов.

Установить фиксаторы для лучшей фиксации горизонтальных балок.

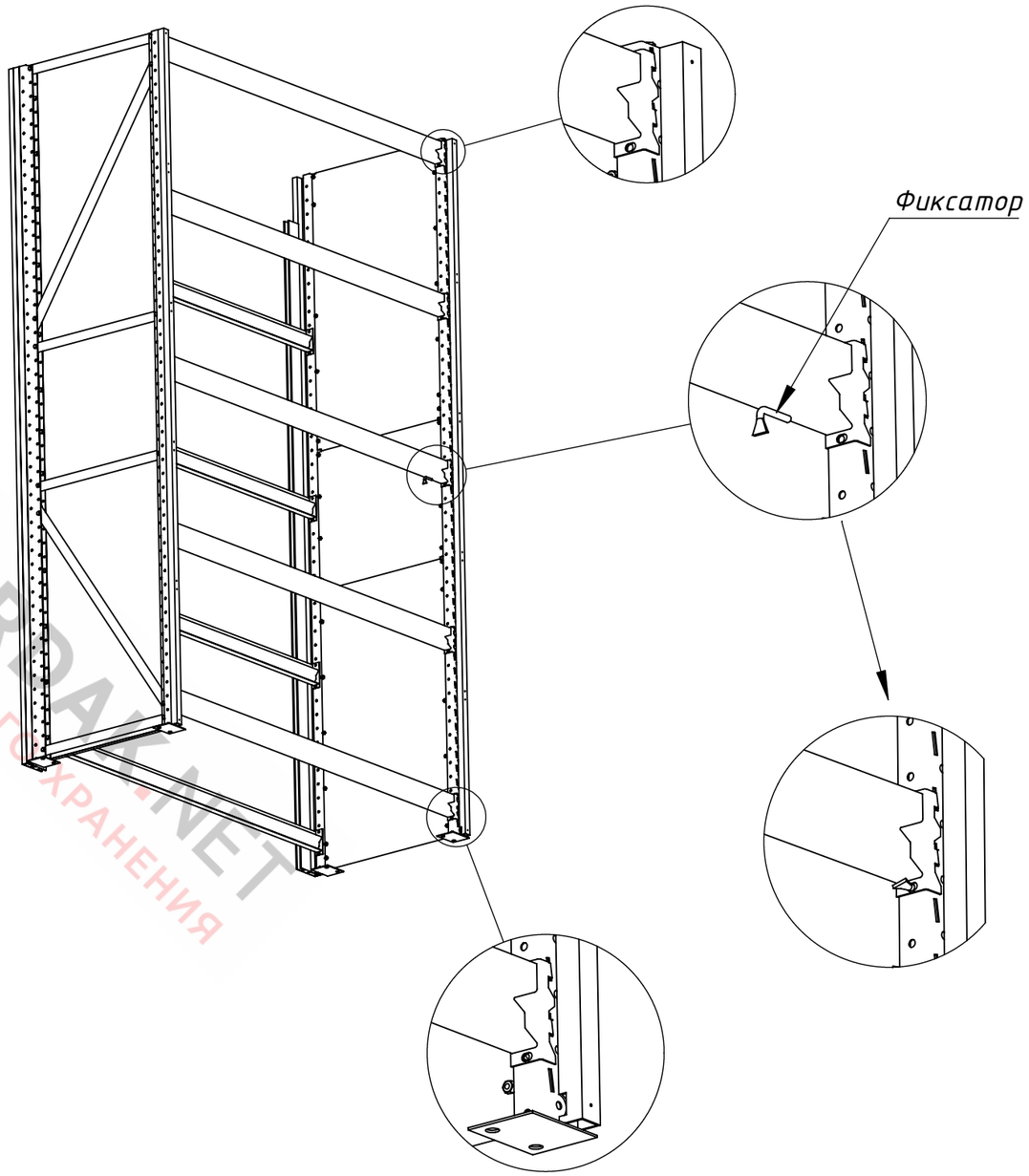

AVTOBARDAK.NET
СИСТЕМЫ ГАРАЖНОГО ХРАНЕНИЯ

Подп. и дата	Инв. № дубл.	Взам. инв. №	Подп. и дата	Инв. № подл.

Изм	Лист	№ докум.	Подп.	Дата	Инструкция. Шкаф с рольставней	Лист 1

Шифр: Копировал Формат А3

4.1. Установка короба рольставни.

Установить и выровнять короб рольставни. Затем зафиксировать, вкрутив саморезы в указанных областях. Место установки самореза выбирать так, чтобы не попасть в отверстие в вертикальной балке.

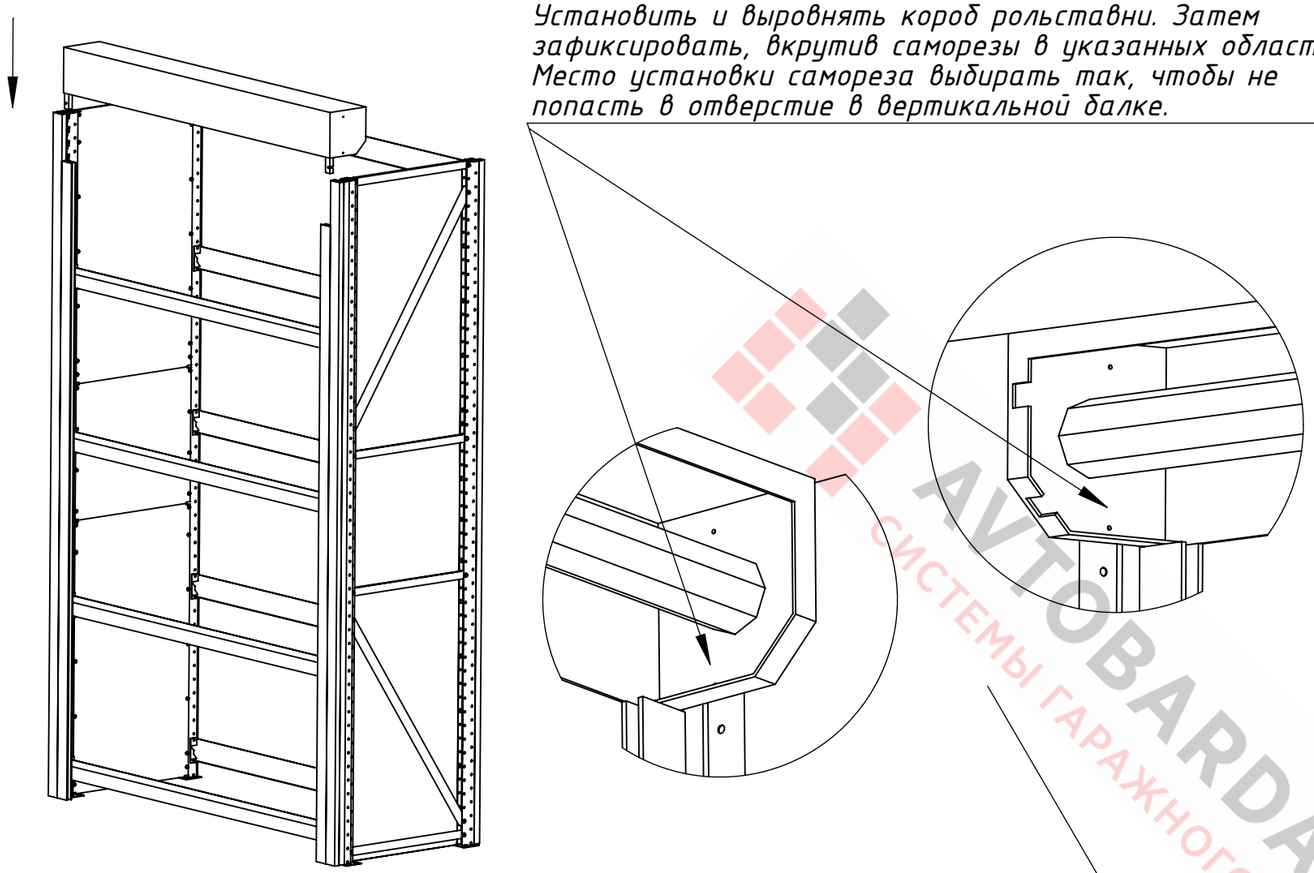

4.2. Установка полотна рольставни.

Установить полотно рольставни в короб. Подробное руководство по установке полотна дано в видеоматериале.

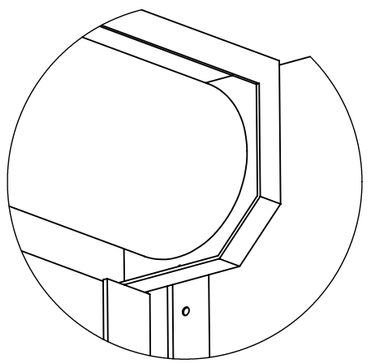

5. Установка крыши.

Установить крышу, совместив 4 паза, расположенных по углам с соответствующими болтами и сдвинуть в направлении от рольставни. Затянуть болты.

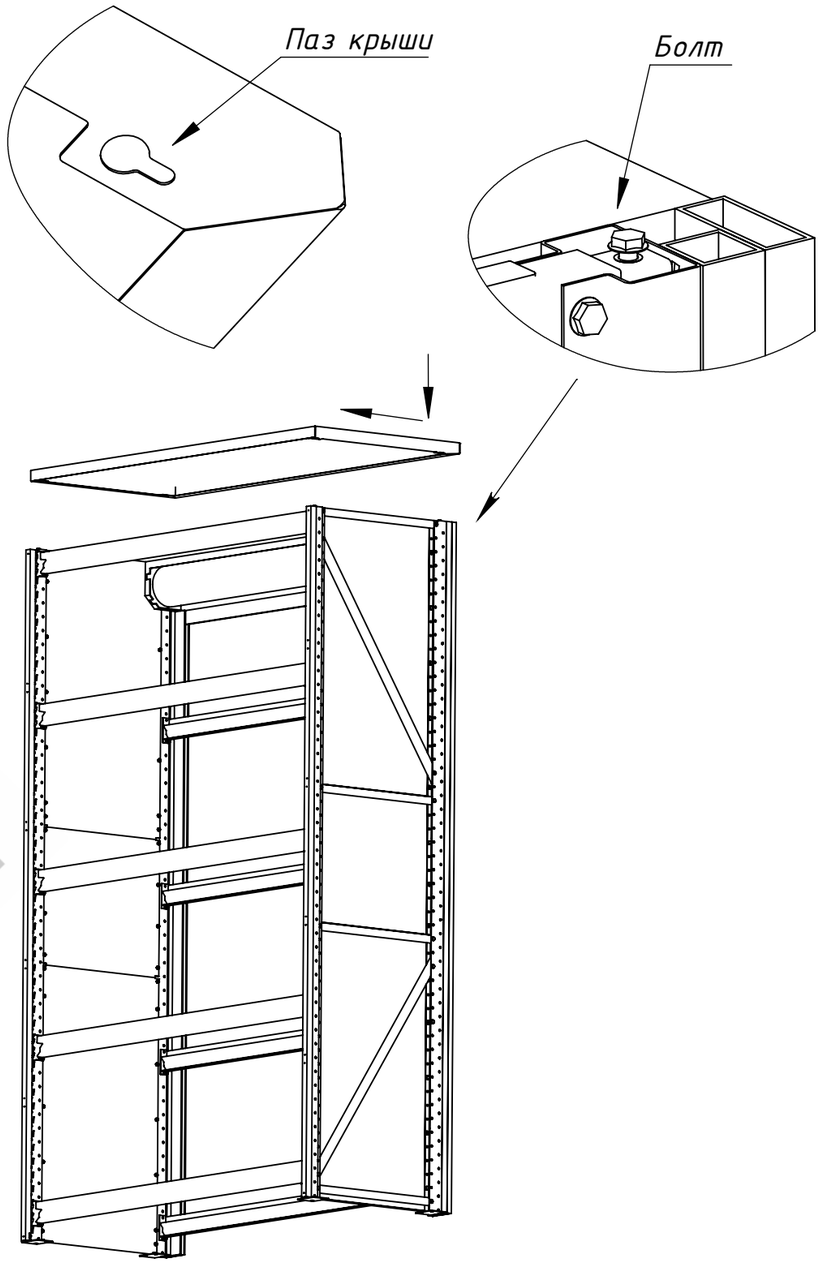

AVTOBARDAK.NET
СИСТЕМЫ ГАРАЖНОГО ХРАНЕНИЯ

Подп. и дата	Инв. № дубл.	Взам. инв. №	Подп. и дата	Инв. № подл.

Изм	Лист	№ докум.	Подп.	Дата	Инструкция. Шкаф с рольставней	Лист 2

Шифр: Копировал Формат А3

Инструкция

6. Установка панелей задней стенки.

Установите панели задней стенки, ипользуя саморезы 4,2х19.

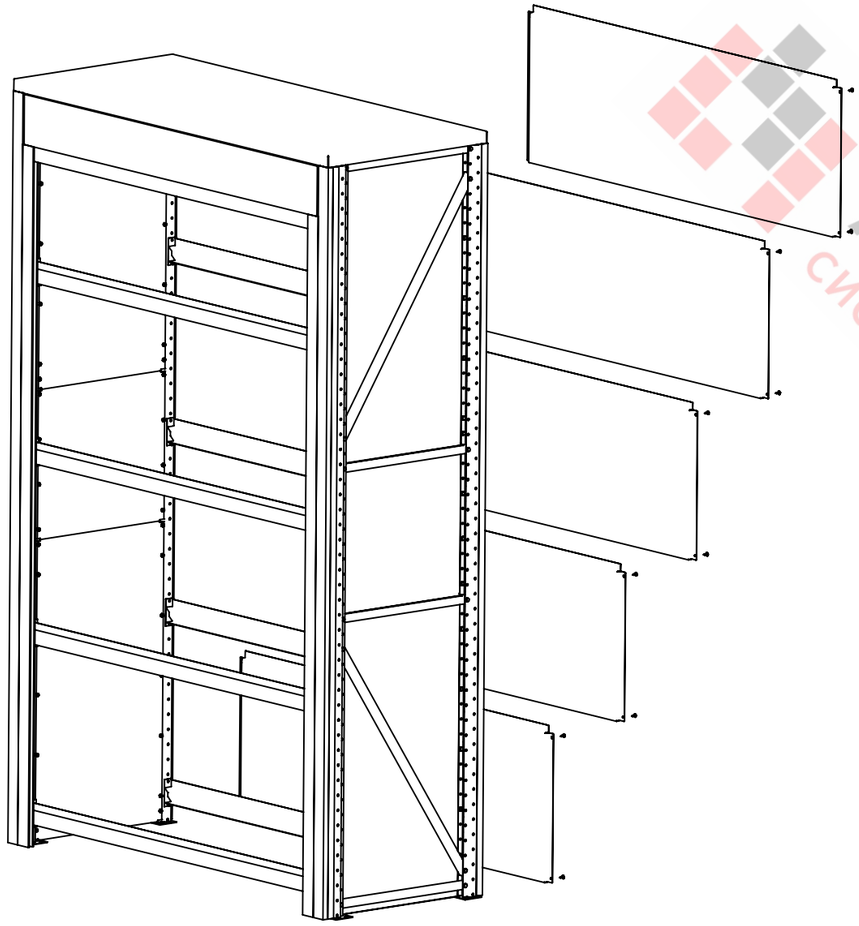

7. Установка панелей полок.

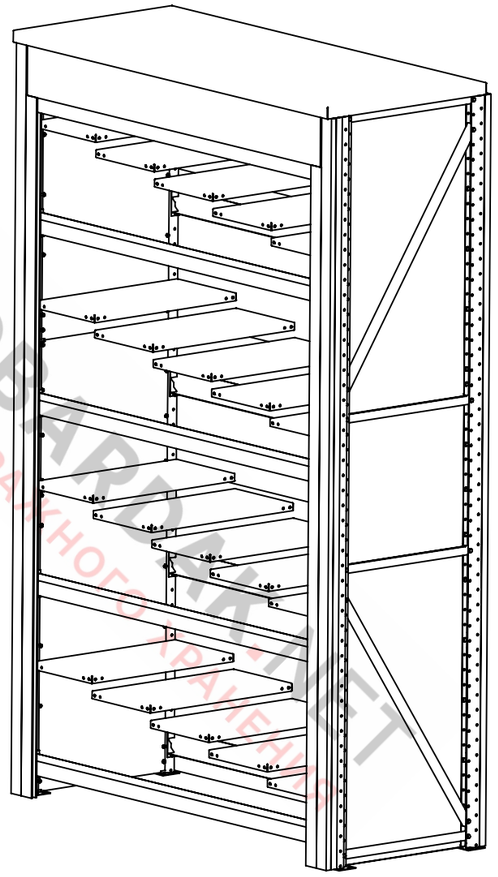

8.

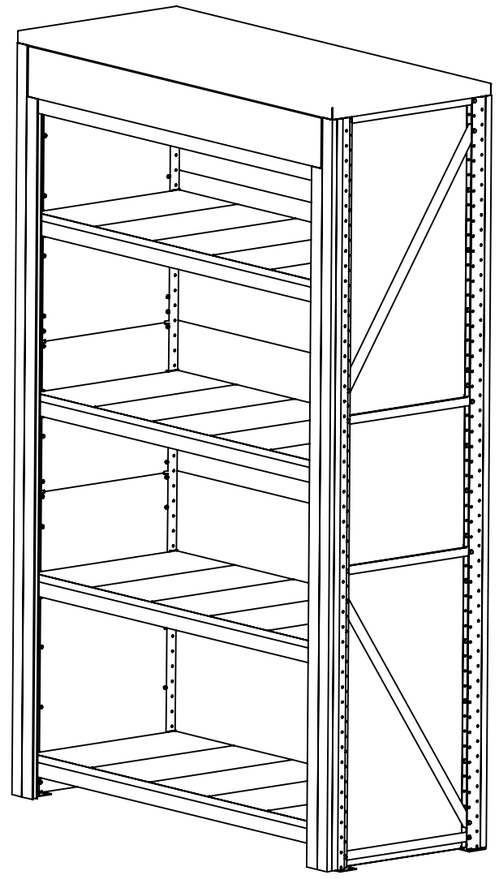

АВТОВАРДКИЛЕТ
СИСТЕМЫ ГАРАЖНОГО ХРАНЕНИЯ

Подп. и дата	Инв. № дубл.	Взам. инв. №	Подп. и дата	Инв. № подл.

Изм.	Лист	№ докум.	Подп.	Дата	Инструкция. Шкаф с рольставней	Лист 3

Шифр: Копировал Формат А3