Типовая схема электроагрегата ЭЦВ6,8,10,12

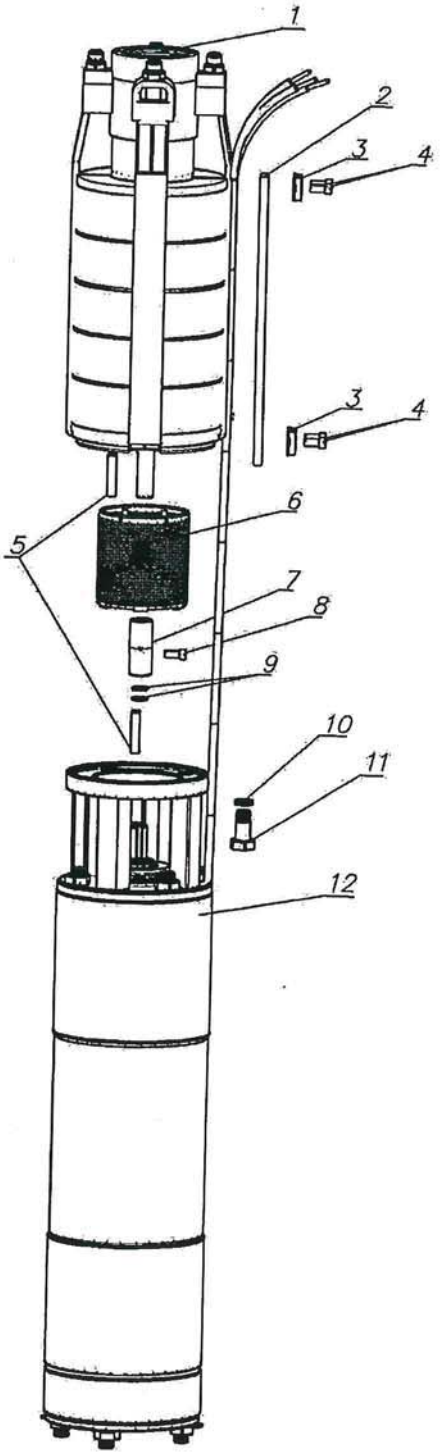


ИНВ № 2607
14.06.11

| Поз. | Название детали или сборочной единицы и номер чертежа | Агрегат ЭЦВ6-16-25 | Агрегат ЭЦВ6-16-35 | Агрегат ЭЦВ6-16-40 | Агрегат ЭЦВ6-16-50; | Агрегат ЭЦВ6-16-60; | Агрегат ЭЦВ6-16-75; | Агрегат ЭЦВ6-16-80; | Агрегат ЭЦВ6-16-90; | Агрегат ЭЦВ6-16-100; | Агрегат ЭЦВ6-16-105; |
|---|---|---|---|---|---|---|---|---|---|---|---|
| 1. | Насос ЭЦВ6-16-25; АМТ2.960.013-09 | 1 | | | | | | | | | |
| 1. | Насос ЭЦВ6-16-35; АМТ2.960.013-10 | | 1 | | | | | | | | |
| 1. | Насос ЭЦВ6-16-40; АМТ2.960.013-11 | | | 1 | | | | | | | |
| 1. | Насос ЭЦВ6-16-50; АМТ2.960.013-06 | | | | 1 | | | | | | |
| 1. | Насос ЭЦВ6-16-60; АМТ2.960.013-12 | | | | | 1 | | | | | |
| 1. | Насос ЭЦВ6-16-50; АМТ2.960.013-13 | | | | | | 1 | | | | |
| 1. | Насос ЭЦВ6-16-75; АМТ2.960.013-03 | | | | | | | 1 | | | |
| 1. | Насос ЭЦВ6-16-90; АМТ2.960.013-05 | | | | | | | | 1 | | |
| 1. | Насос ЭЦВ6-16-100; АМТ2.960.013-08 | | | | | | | | | 1 | |
| 1. | Насос ЭЦВ6-16-105; АМТ2.960.013-14 | | | | | | | | | | 1 |
| 2. | Кожух защитный АМТ8.634.047 | 1 | | | | | | | | | |
| 2. | Кожух защитный АМТ8.634.047-01 | | 1 | | | | | | | | |
| 2. | Кожух защитный АМТ8.634.047-02 | | | 1 | | | | | | | |
| 2. | Кожух защитный АМТ8.634.008-29 | | | | 1 | | | | | | |
| 2. | Кожух защитный АМТ8.634.047-03 | | | | | 1 | | | | | |
| 2. | Кожух защитный АМТ8.634.047-04 | | | | | | 1 | | | | |
| 2. | Кожух защитный АМТ8.634.008-02 | | | | | | | 1 | | | |
| 2. | Кожух защитный АМТ8.634.008-24 | | | | | | | | 1 | | |
| 2. | Кожух защитный АМТ8.634.008-33 | | | | | | | | | 1 | |
| 2. | Кожух защитный АМТ8.634.047-05 | | | | | | | | | | 1 |
| 3. | Скоба АМТ8.667.026 | 2 | 2 | 2 | 2 | 2 | 2 | 2 | 2 | 2 | 2 |
| 4. | Винт В.М5-6gx12.48.016 ГОСТ 17473-80 | 4 | 4 | 4 | 4 | 4 | 4 | 4 | 4 | 4 | 4 |
| 5. | Шпонка 130.0.0.0.5 | 2 | 2 | 2 | 2 | 2 | 2 | 2 | 2 | 2 | 2 |
| 6. | Сетка АМТ8.642.015 | 1 | 1 | 1 | 1 | 1 | 1 | 1 | 1 | 1 | 1 |
| 7. | Муфта соединительная АМТ8.340.002 | 1 | 1 | 1 | 1 | 1 | 1 | 1 | 1 | 1 | 1 |
| 8. | Винт В.М5-6gx12.48.016 ГОСТ 17473-80 | 1 | 1 | 1 | 1 | 1 | 1 | 1 | 1 | 1 | 1 |
| 9. | Шайба наборная ϕ17 | 1…9 | 1…9 | 1…9 | 1…9 | 1…9 | 1…9 | 1…9 | 1…9 | 1…9 | 1…9 |
| 10. | Шайба 10.65Г ГОСТ 6402-70 | 4 | 4 | 4 | 4 | 4 | 4 | 4 | 4 | 4 | 4 |
| 11. | Винт с шестигранной головкой ГОСТ Р ИСО 4017-М10х25-5,6-А2L | 4 | 4 | 4 | 4 | 4 | 4 | 4 | 4 | 4 | 4 |
| 12. | Электродвигатель ПЭДВ6-3М; АМТ3.124.059-02 | 1 | 1 | 1 | 1 | | | | | | |
| 12. | Электродвигатель ПЭДВ6-4М; АМТ3.124.059-15 | | | | | 1 | | | | | |
| 12. | Электродвигатель ПЭДВ6-5,5М; АМТ3.124.059-05 | | | | | | 1 | 1 | | | |
| 12. | Электродвигатель ПЭДВ6-6,3М; АМТ3.124.059-07 | | | | | | | | 1 | 1 | |
| 12. | Электродвигатель ПЭДВ6-7,5М; АМТ3.124.059-09 | | | | | | | | | | 1 |

ИНВ № 2607
21.12.18

| Поз. | Название детали или сборочной единицы и номер чертежа | Агрегат ЭЦВ6-16-110; | Агрегат ЭЦВ6-16-125; | Агрегат ЭЦВ6-16-135; | Агрегат ЭЦВ6-16-140; | Агрегат ЭЦВ6-16-160; | Агрегат ЭЦВ6-16-165; | Агрегат ЭЦВ6-16-175; | Агрегат ЭЦВ6-16-185; | Агрегат ЭЦВ6-16-190; | Агрегат ЭЦВ6-16-220; |
|---|---|---|---|---|---|---|---|---|---|---|---|
| 1. | Насос ЭЦВ6-16-110; АМТ2.960.013 | 1 | | | | | | | | | |
| 1. | Насос ЭЦВ6-16-125; АМТ2.960.013-15 | | 1 | | | | | | | | |
| 1. | Насос ЭЦВ6-16-135; АМТ2.960.013-16 | | | 1 | | | | | | | |
| 1. | Насос ЭЦВ6-16-140; АМТ2.960.013-01 | | | | 1 | | | | | | |
| 1. | Насос ЭЦВ6-16-160; АМТ2.960.013-02 | | | | | 1 | | | | | |
| 1. | Насос ЭЦВ6-16-165; АМТ2.960.013-17 | | | | | | 1 | | | | |
| 1. | Насос ЭЦВ6-16-175; АМТ2.960.013-18 | | | | | | | 1 | | | |
| 1. | Насос ЭЦВ6-16-185; АМТ2.960.013-19 | | | | | | | | 1 | | |
| 1. | Насос ЭЦВ6-16-190; АМТ2.960.013-04 | | | | | | | | | 1 | |
| 1. | Насос ЭЦВ6-16-220; АМТ2.960.013-20 | | | | | | | | | | 1 |
| 2. | Кожух защитный АМТ8.634.008-18 | 1 | | | | | | | | | |
| 2. | Кожух защитный АМТ8.634.047-06 | | 1 | | | | | | | | |
| 2. | Кожух защитный АМТ8.634.047-07 | | | 1 | | | | | | | |
| 2. | Кожух защитный АМТ8.634.008-19 | | | | 1 | | | | | | |
| 2. | Кожух защитный АМТ8.634.008-12 | | | | | 1 | | | | | |
| 2. | Кожух защитный АМТ8.634.047-08 | | | | | | 1 | | | | |
| 2. | Кожух защитный АМТ8.634.047-09 | | | | | | | 1 | | | |
| 2. | Кожух защитный АМТ8.634.047-10 | | | | | | | | 1 | | |
| 2. | Кожух защитный АМТ8.634.008-16 | | | | | | | | | 1 | |
| 2. | Кожух защитный АМТ8.634.008-57 | | | | | | | | | | 1 |
| 3. | Скоба АМТ8.667.026 | 2 | 2 | 2 | 2 | 2 | 2 | 2 | 2 | 2 | 2 |
| 4. | Винт В.М5-6gx12.48.016 ГОСТ 17473-80 | 4 | 4 | 4 | 4 | 4 | 4 | 4 | 4 | 4 | 4 |
| 5. | Шпонка 130.0.0.0.5 | 2 | 2 | 2 | 2 | 2 | 2 | 2 | 2 | 2 | 2 |
| 6. | Сетка АМТ8.642.015 | 1 | 1 | 1 | 1 | 1 | 1 | 1 | 1 | 1 | 1 |
| 7. | Муфта соединительная АМТ8.340.002 | 1 | 1 | 1 | 1 | 1 | 1 | 1 | 1 | 1 | 1 |
| 8. | Винт В.М5-6gx12.48.016 ГОСТ 17473-80 | 1 | 1 | 1 | 1 | 1 | 1 | 1 | 1 | 1 | 1 |
| 9. | Шайба наборная ϕ17 | 1…9 | 1…9 | 1…9 | 1…9 | 1…9 | 1…9 | 1…9 | 1…9 | 1…9 | 1…9 |
| 10. | Шайба 10.65Г ГОСТ 6402-70 | 4 | 4 | 4 | 4 | 4 | 4 | 4 | 4 | 4 | 4 |
| 11. | Винт с шестигранной головкой ГОСТ Р ИСО 4017-М10х25-5,6-А2L | 4 | 4 | 4 | 4 | 4 | 4 | 4 | 4 | 4 | 4 |
| 12. | Электродвигатель ПЭДВ6-7,5М; АМТ3.124.059-09 | 1 | | | | | | | | | |
| 12. | Электродвигатель ПЭДВ6-9М; АМТ3.124.059-10 | | 1 | 1 | | | | | | | |
| 12. | Электродвигатель ПЭДВ6-11М; АМТ3.124.059-12 | | | | 1 | | | | | | |
| 12. | Электродвигатель ПЭДВ6-13М; АМТ3.124.059-13 | | | | | 1 | 1 | 1 | 1 | 1 | |
| 12. | Электродвигатель ПЭДВ6-15М; АМТ3.124.059-14 | | | | | | | | | | 1 |

ИНВ № 2607
21.12.18