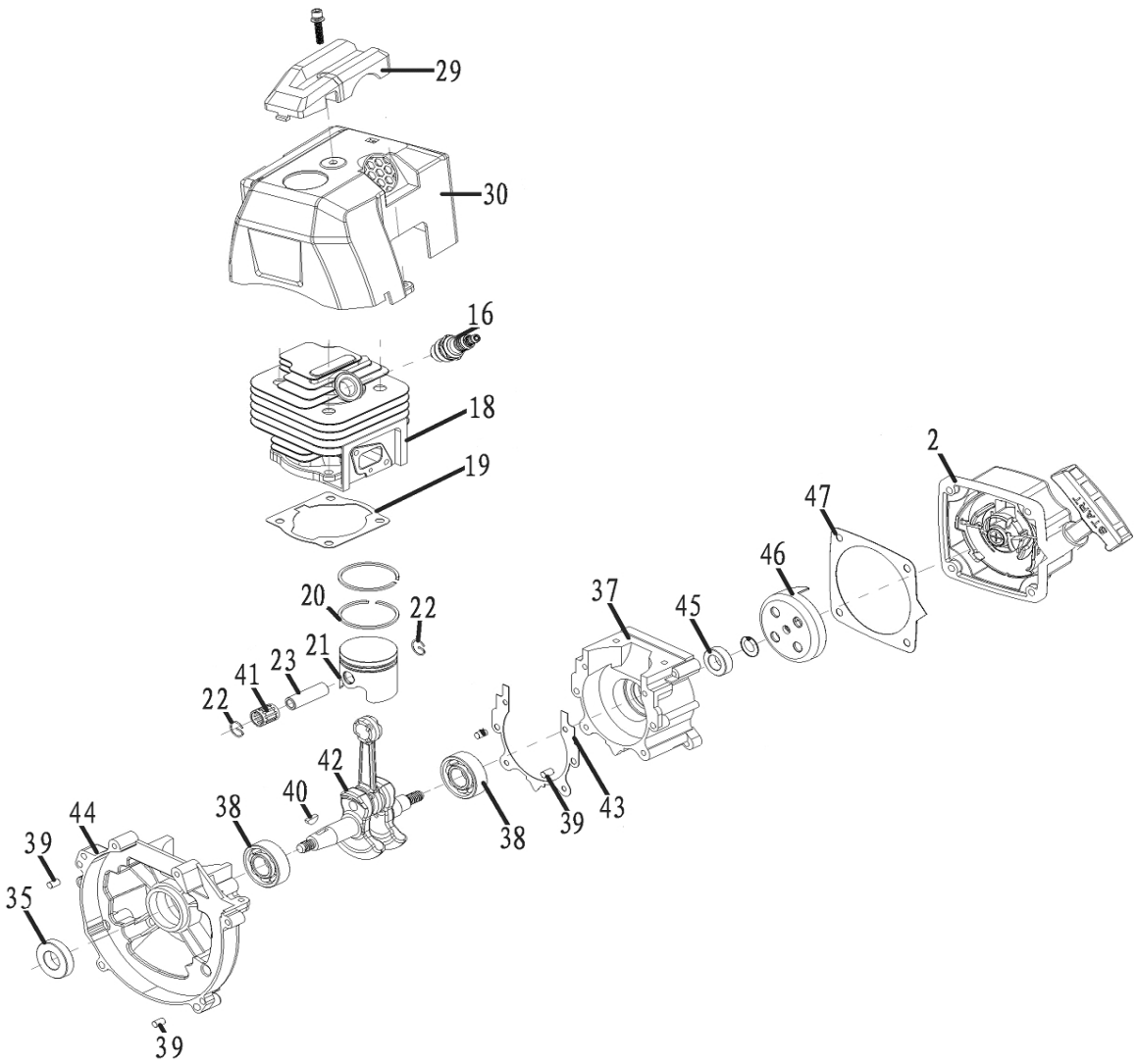


| № | Артикул | Наименование | Кол |
|---|---|---|---|
| 2 | M7410 | Стартер | 1 |
| 16 | P7Y | Свеча | 1 |
| 18 | 1520-001 | Цилиндр в сборе 18,20-23 | 1 |
| 19 | | Прокладка цилиндра | 1 |
| 20 | 1520-008 | Кольцо поршневое | 2 |
| 21 | 1520-030 | Поршень (20-23) | 1 |
| 22 | | Кольцо стопорное | 2 |
| 23 | | Палец поршня 10x33мм | 1 |
| 29 | | Крышка | 1 |
| 30 | 206310303 | Дефлектор | 1 |
| 35 | 1430-030 | Сальник, набор (35,45) | 1 |
| 37 | 1430-023 | Картер (37,44) | 1 |
| 38 | 6202 | Подшипник 6202 к/в | 2 |
| 40 | 1430-025 | Шпонка 3x12 | 1 |
| 41 | 1430-026 | Подшипник 13x10x1 | 1 |
| 42 | 1430-027 | Коленвал | 1 |
| 43 | | Прокладка картера | 1 |
| 44 | 1430-023 | Картер (37,44) | 1 |
| 45 | 1430-030 | Сальник, набор (35,45) | 1 |
| 46 | HY-E52003 | Харповик стартера | 1 |
| 47 | 1430-047 | Прокладка | 1 |
| * | 1430-005 | Набор прокладок | |

| | |
|---|---|
| **Мотопомпа бензиновая** | Модель **PN25-II** |
| Technical department | Assembly drawing |
| Engineer, chief designer | John Emerson Jr. |
| DYNAMIC DRIVE EQUIPMENT, USA | Page 1 |

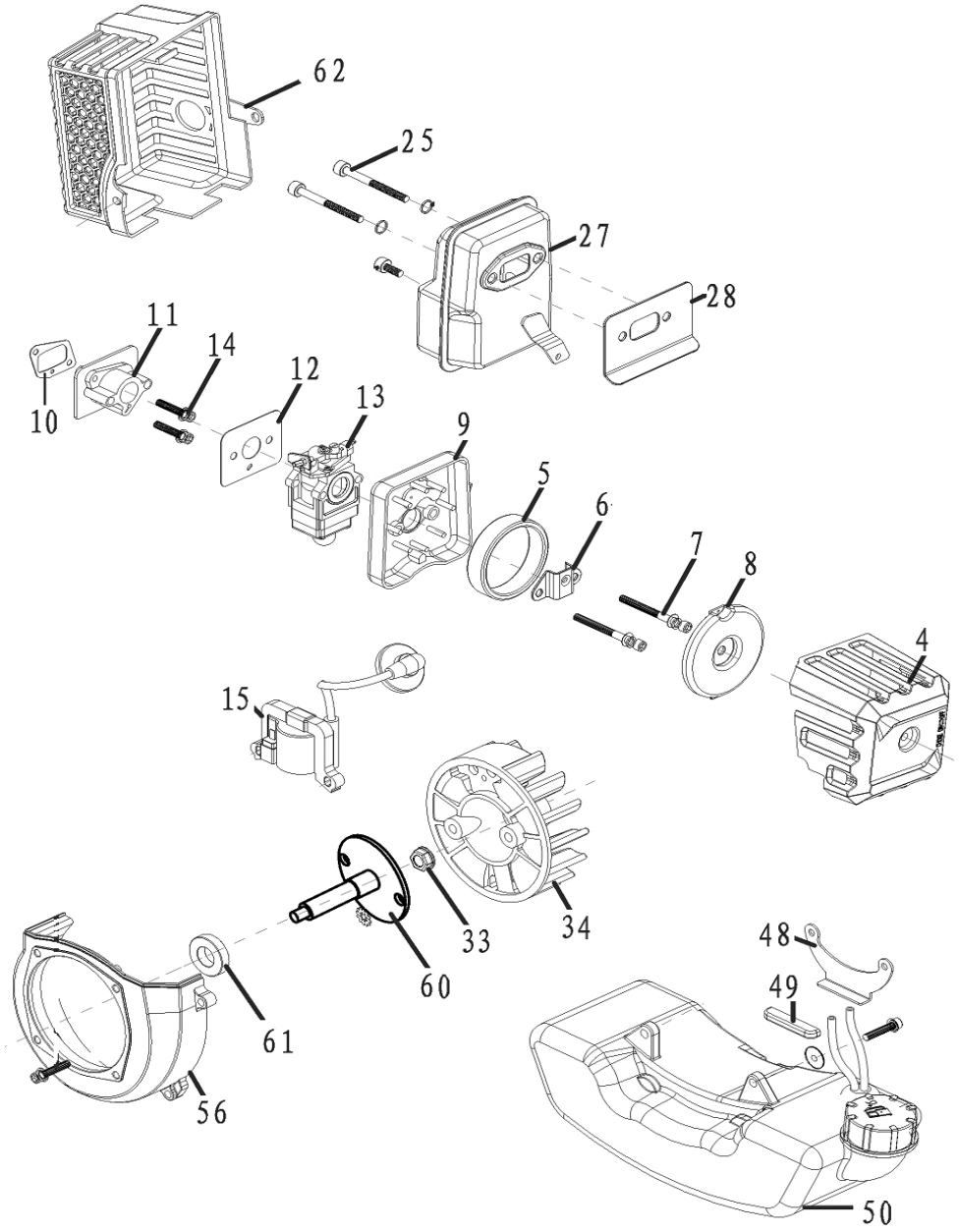


| № | Артикул | Наименование | Кол |
|---|---|---|---|
| 4 | 206260801 | Крышка фильтра | 1 |
| 5 | 204085012 | Фильтр воздушный | 1 |
| 6 | | Скоба | 1 |
| 7 | | Болт | 2 |
| 9 | 206235101 | Стойка фильтра | 1 |
| 10 | | Прокладка теплоизолятора | 1 |
| 11 | 1430-041 | Теплоизолятор | 1 |
| 12 | | Прокладка карбюратора | 1 |
| 13 | 1430-004 | Карбюратор | 1 |
| 14 | | Винт | 2 |
| 15 | 1430-002 | Магнето | 1 |
| 25 | 1430-011 | Болт глушителя М6х55 | 2 |
| 27 | 1430-013 | Глушитель | 1 |
| 28 | | Прокладка глушителя | 1 |
| 33 | 1430-019 | Гайка маховика | 1 |
| 34 | 1430-020 | Маховик | 1 |
| 48 | | Кронштейн бака | 1 |
| 49 | | Амортизатор | 1 |
| 50 | 05.03.0100 | Бак топливный | 1 |
| 56 | 1430-055 | Кожух маховика | 1 |
| 60 | 210000018 | Вал | 1 |
| 61 | 6002-2RS | Подшипник | 1 |
| 62 | 206290101 | Крышка глушителя | 1 |

**Мотопомпа бензиновая**

Модель

**PN25-II**

Technical department | Assembly drawing

Engineer, chief designer | John Emerson Jr.

DYNAMIC DRIVE EQUIPMENT, USA

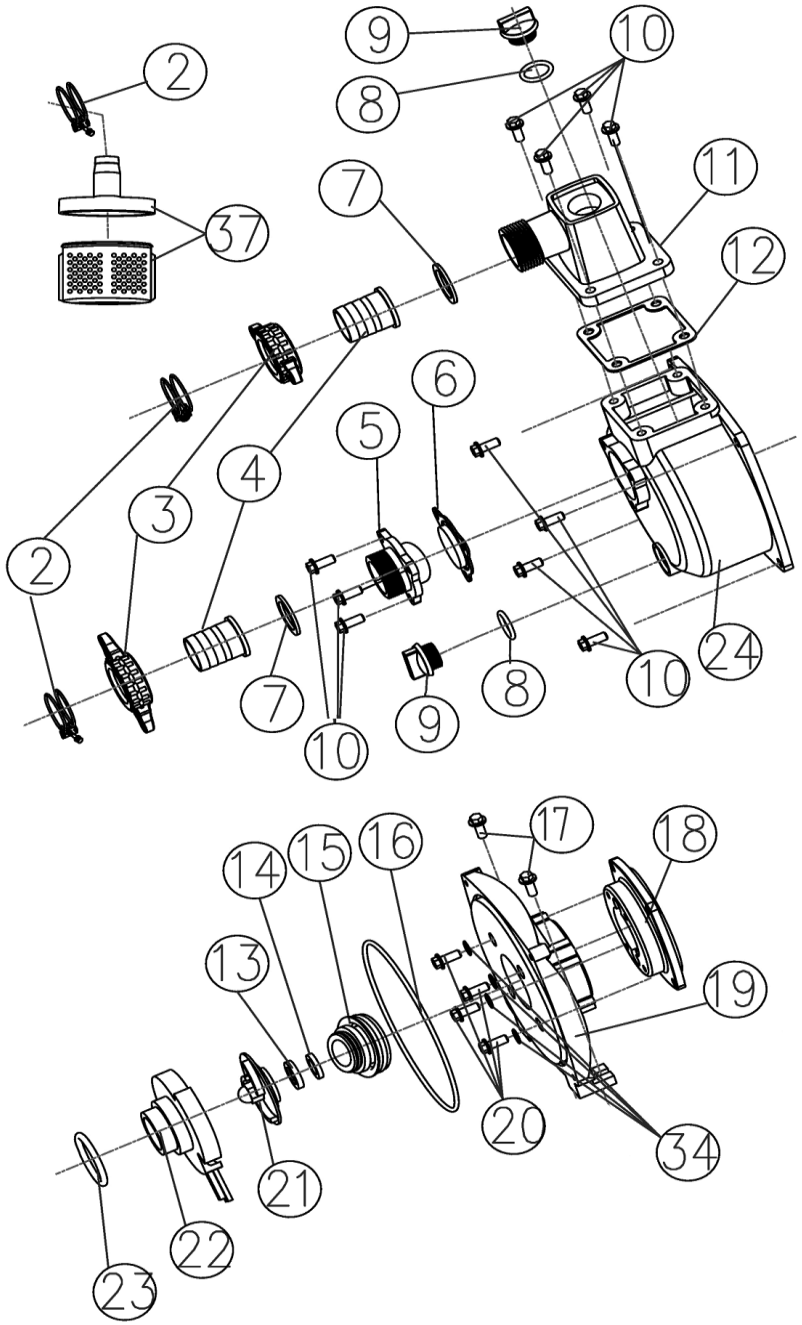


| № | Артикул | Наименование | Кол |
|---|---|---|---|
| 3 | 919-891-001 | Гайка штуцера | 2 |
| 4 | 919-891-002 | Штуцер | 2 |
| 5 | 919-891-004 | Фланец всасывающий | 1 |
| 6 | 919-891-005 | Клапан обратный | 1 |
| 7 | 919-891-003 | Кольцо уплотнительное | 2 |
| 8 | 919-891-008 | Кольцо уплотнительное | 2 |
| 9 | 919-891-009 | Пробка | 2 |
| 10 | | Болт М6×20 | 7 |
| 11 | 919-891-012 | Фланец подающий | 1 |
| 12 | 919-891-011 | Прокладка | 1 |
| 13 | 919-891-016 | Сальник в сборе | 1 |
| 14 | | | |
| 15 | | | |
| 16 | 919-891-021 | Кольцо уплотнительное | 1 |
| 18 | 919-891-024 | Фланец переходной | 1 |
| 19 | 919-891-022 | Крышка корпуса | 1 |
| 20 | | Болт М6×50 | 4 |
| 21 | 919-891-015 | Крыльчатка помпы | 1 |
| 22 | 919-891-014 | Диффузор | 1 |
| 23 | 919-891-013 | Кольцо уплотнительное | 1 |
| 24 | 919-891-010 | Корпус помпы | 1 |
| 34 | | Шайба | 4 |
| 37 | 919-891-156 | Фильтр заборный | 1 |

**Мотопомпа бензиновая**

Модель

**PN25-II**

| Technical department | Assembly drawing |
|---|---|
| Engineer, chief designer | John Emerson Jr. |
| DYNAMIC DRIVE EQUIPMENT, USA | Page 3 |

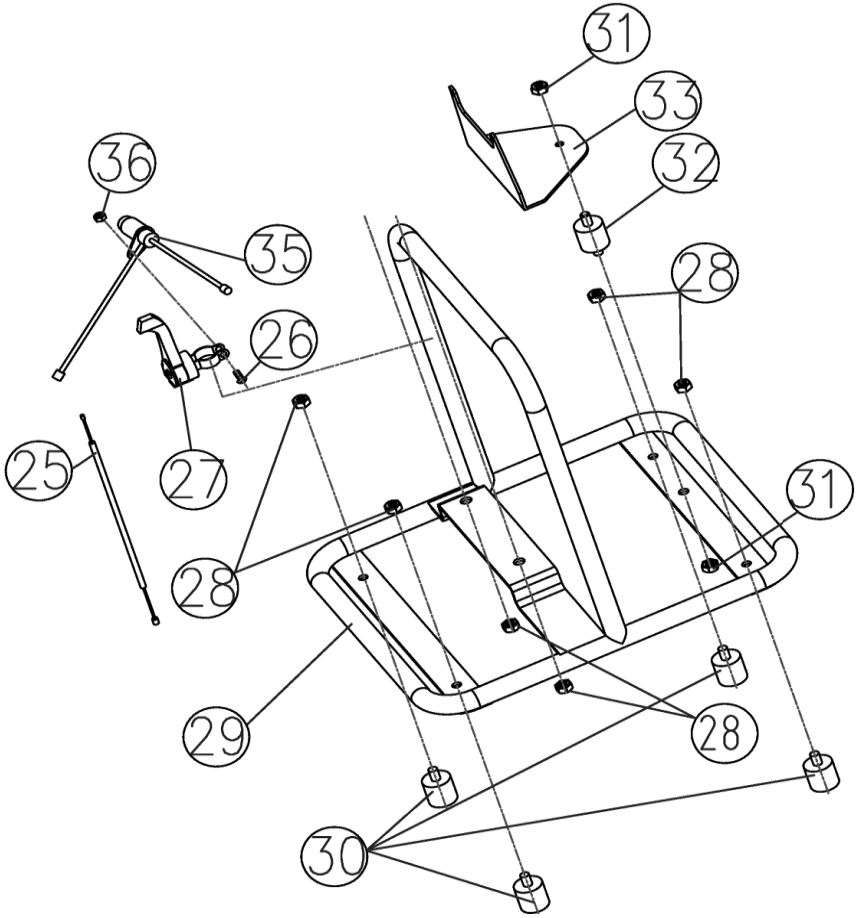


| № | Артикул | Наименование | Кол |
|---|---|---|---|
| 25 | 919-891-033 | Трос газа | 1 |
| 26 | | Болт М5×20 | 1 |
| 27 | 919-891-031 | Рычаг газа | 1 |
| 28 | | Гайка М8 | 6 |
| 29 | 251100029 | Рама | 1 |
| 30 | 919-891-029 | Виброгаситель | 4 |
| 31 | | Гайка М6 | 2 |
| 32 | 919-891-029 | Виброгаситель | 1 |
| 33 | | Кронштейн | 1 |
| 35 | 919-891-034 | Выключатель | 1 |
| 36 | | Гайка М5 | 1 |

| | |
|---|---|
| **Мотопомпа бензиновая** | Модель **PN25-II** |
| Technical department | Assembly drawing |
| Engineer, chief designer | John Emerson Jr. |
| DYNAMIC DRIVE EQUIPMENT, USA | Page 4 |