Усилители мощности низкой частоты. LA4162

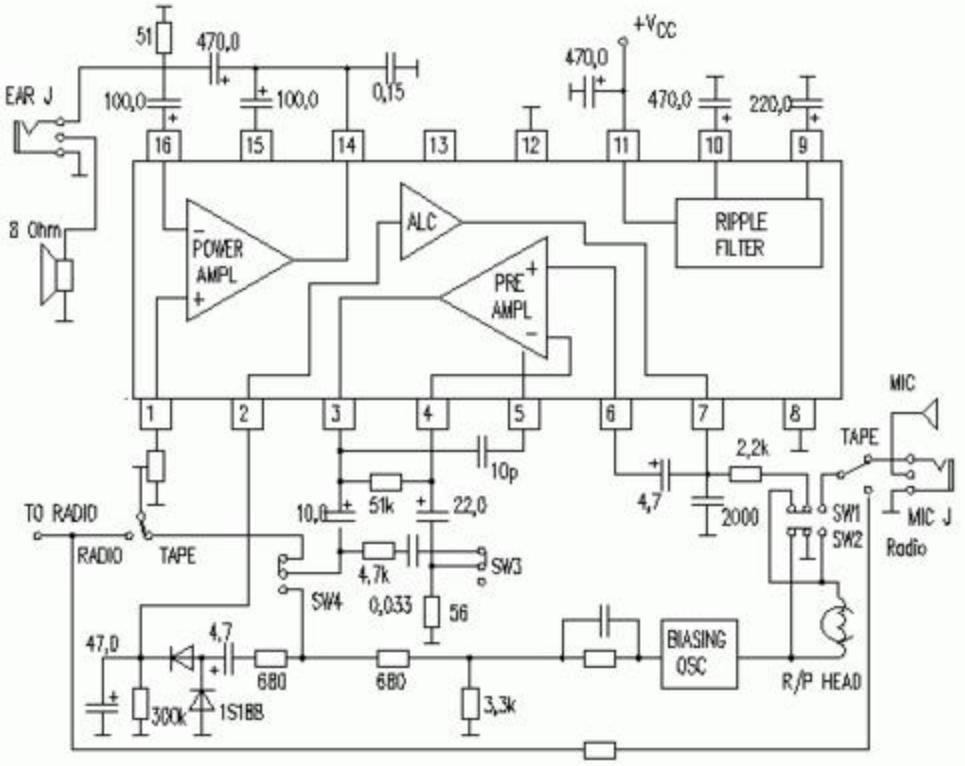

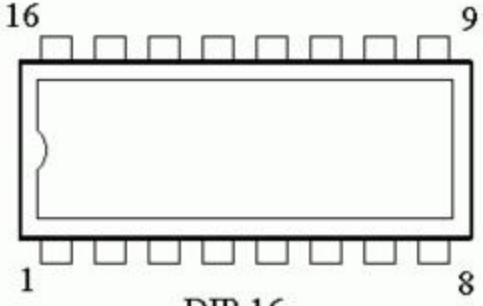

DIP 16

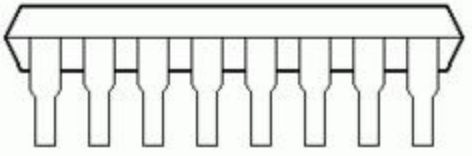

Тип микросхемы: LA4162
Фирма производитель: SANYO
Uи.п.ном,В: 3.6
Uи.п.max,В: 10
Pвых,Вт: 0.5
Rн,Ом: 8
Кг,%: 0.2
Кш,мкВ: 4
Ку,дБ: 45
Rвх,МОм: 0.03
Iпот ном,мА: 18
Iпот max,мА: 30
Корпус: DIP16

На рисунке представлены справочные данные и схема включения микросхемы LA4162.